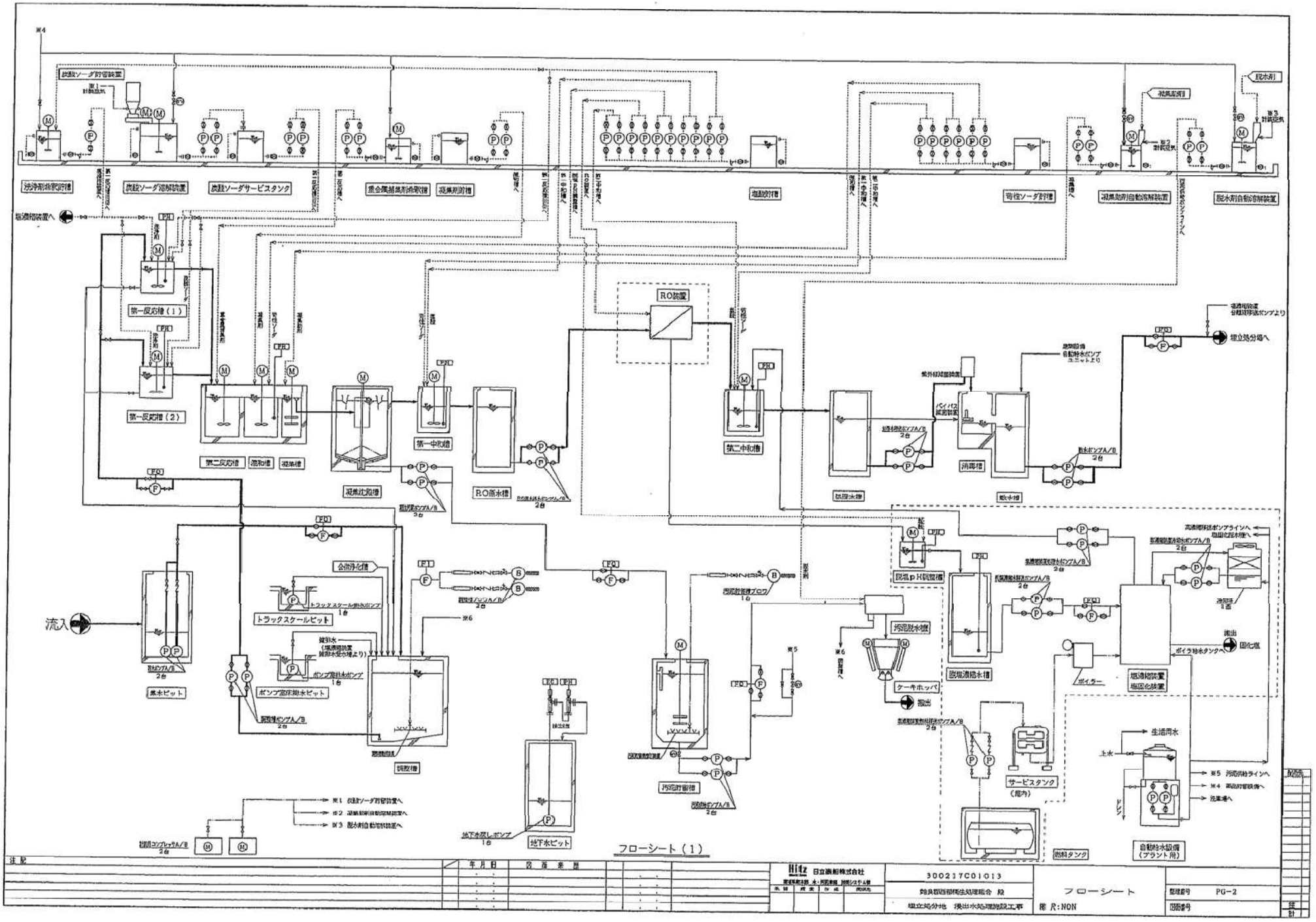
炭酸ソーダ貯留装置
炭酸ソーダ溶解装置
炭酸ソーダサービスタンク
重金属捕集剤希釈槽
凝集剤貯槽
塩酸貯槽
苛性ソーダ貯槽
凝集助剤自動溶解装置
脱水剤自動溶解装置
脱水剤
第一反応槽（1）
第一反応槽（2）
第二反応槽
混和槽
凝集槽
凝集沈殿槽
第一中和槽
RO原水槽
RO装置
第二中和槽
処理水槽
消毒槽
放水槽
埋立処分場へ
流入
集水ピット
ポンプ室床排水ピット
トラックスケールピット
合併浄化槽
脱水槽
汚泥貯留槽
汚泥脱水機
ケーキホッパ
脱塩pH調整槽
脱塩濃縮水槽
塩酸精製装置
塩回化装置
ボイラー
サービスタンク（屋内）
燃料タンク
自動給水設備（プラント用）
生活用水
地下水ピット
地下水汲上ポンプ
フローシート（1）
300217C01013
フローシート
PG-2
尺:NON

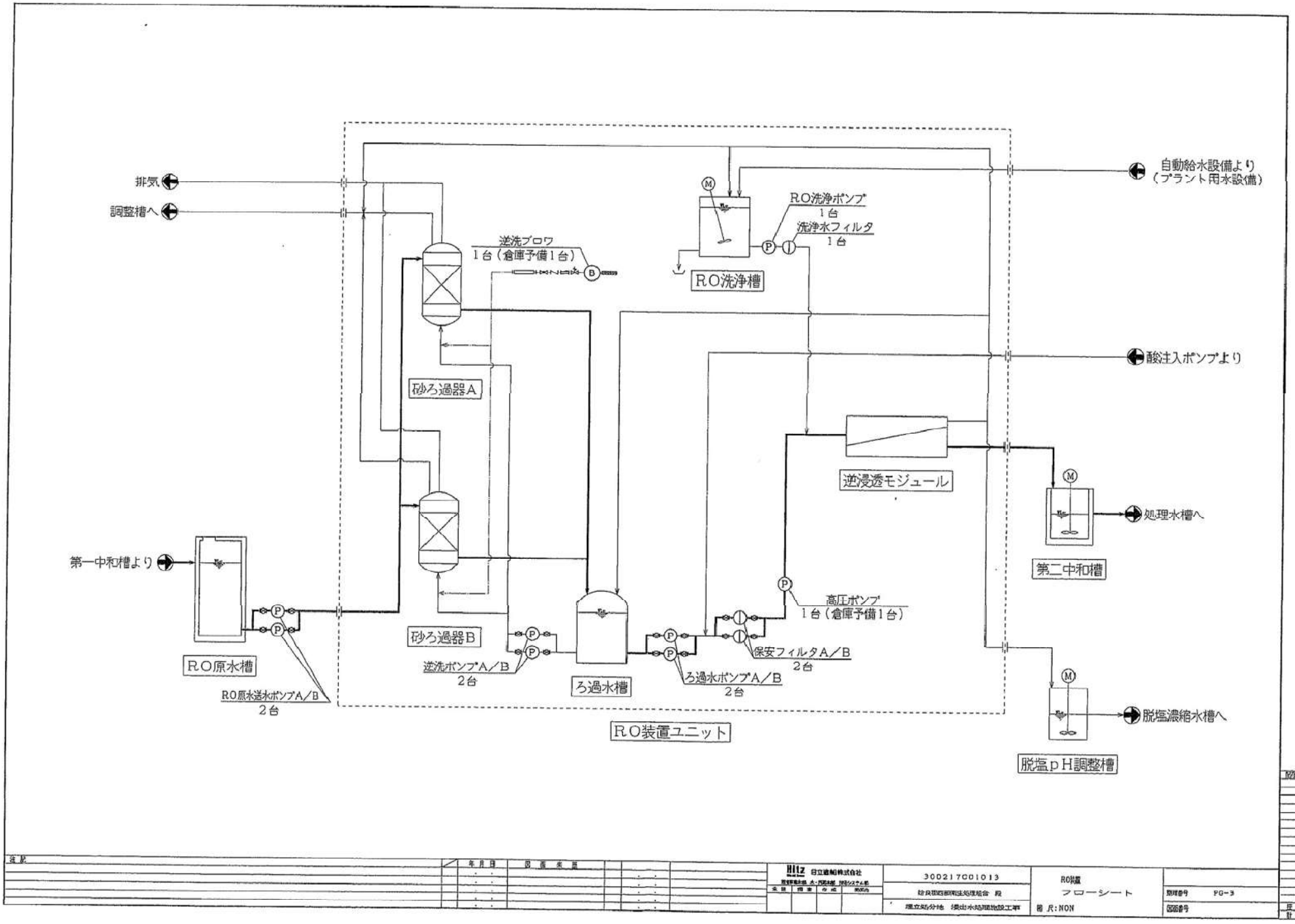
排気
調整槽へ
自動給水設備より
（プラント用水設備）
R.O洗浄ポンプ
1台
洗浄水フィルタ
1台
逆洗ブロワ
1台（倉庫予備1台）
R.O洗浄槽
酸注入ポンプより
砂ろ過器A
逆浸透モジュール
処理水槽へ
第二中和槽
第一中和槽より
高圧ポンプ
1台（倉庫予備1台）
砂ろ過器B
保安フィルタA／B
2台
逆洗ポンプA／B
2台
ろ過水槽
ろ過水ポンプA／B
2台
R.O原水槽
R.O原水送水ポンプA／B
2台
R.O装置ユニット
脱塩濃縮水槽へ
脱塩pH調整槽
注記
年月日
図面来歴
Hitz 日立造船株式会社
300217C01013
砂川地区西部衛生処理組合 殿
埋立処分地 浸出水処理施設工事
R0装置
フローシート
尺:NON
整理番号 PG-3
図面番号

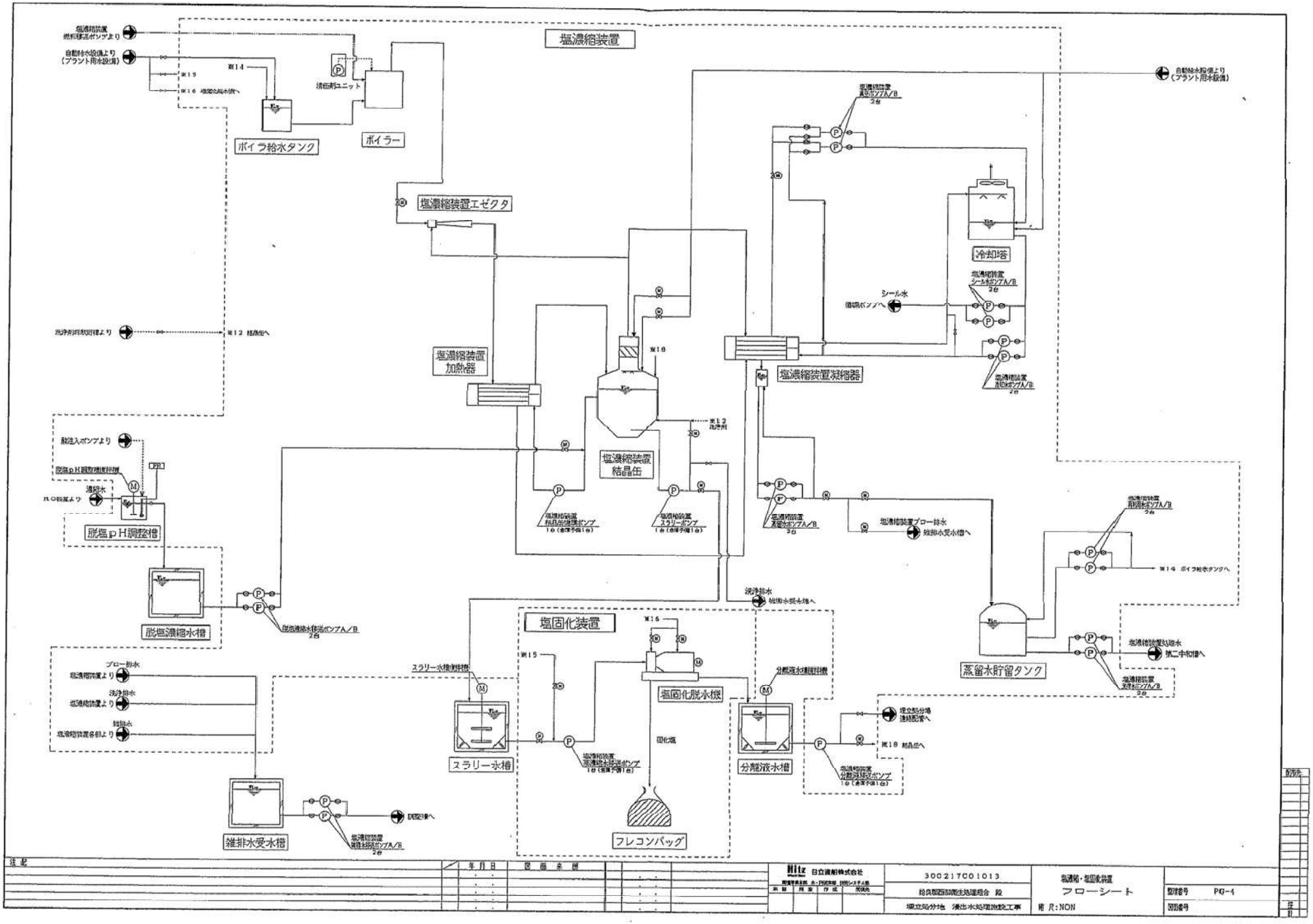
塩濃縮装置
ボイラ給水タンク
ボイラー
清缶剤ユニット
塩濃縮装置エゼクタ
塩濃縮装置
加熱器
塩濃縮装置
結晶缶
塩濃縮装置凝縮器
冷却塔
シール水
循環ポンプへ
脱塩pH調整槽
脱塩濃縮水槽
塩固化装置
塩固化脱水機
スラリー水槽
分離液水槽
フレコンパック
蒸留水貯留タンク
雑排水受水槽
ブロー排水
洗浄排水
雑排水
スラリー水槽へ
分離液水槽へ
雑排水受水槽へ
蒸留水貯留タンク
ボイラ給水タンクへ
結晶缶へ
固化塩
注記
年月日
図面来歴
Hitz 日立造船株式会社
300217C01013
給炭設備加湿注熱設備組合 殿
塩濃縮・塩固化装置
フローシート
PG-4
図面番号
R:NON

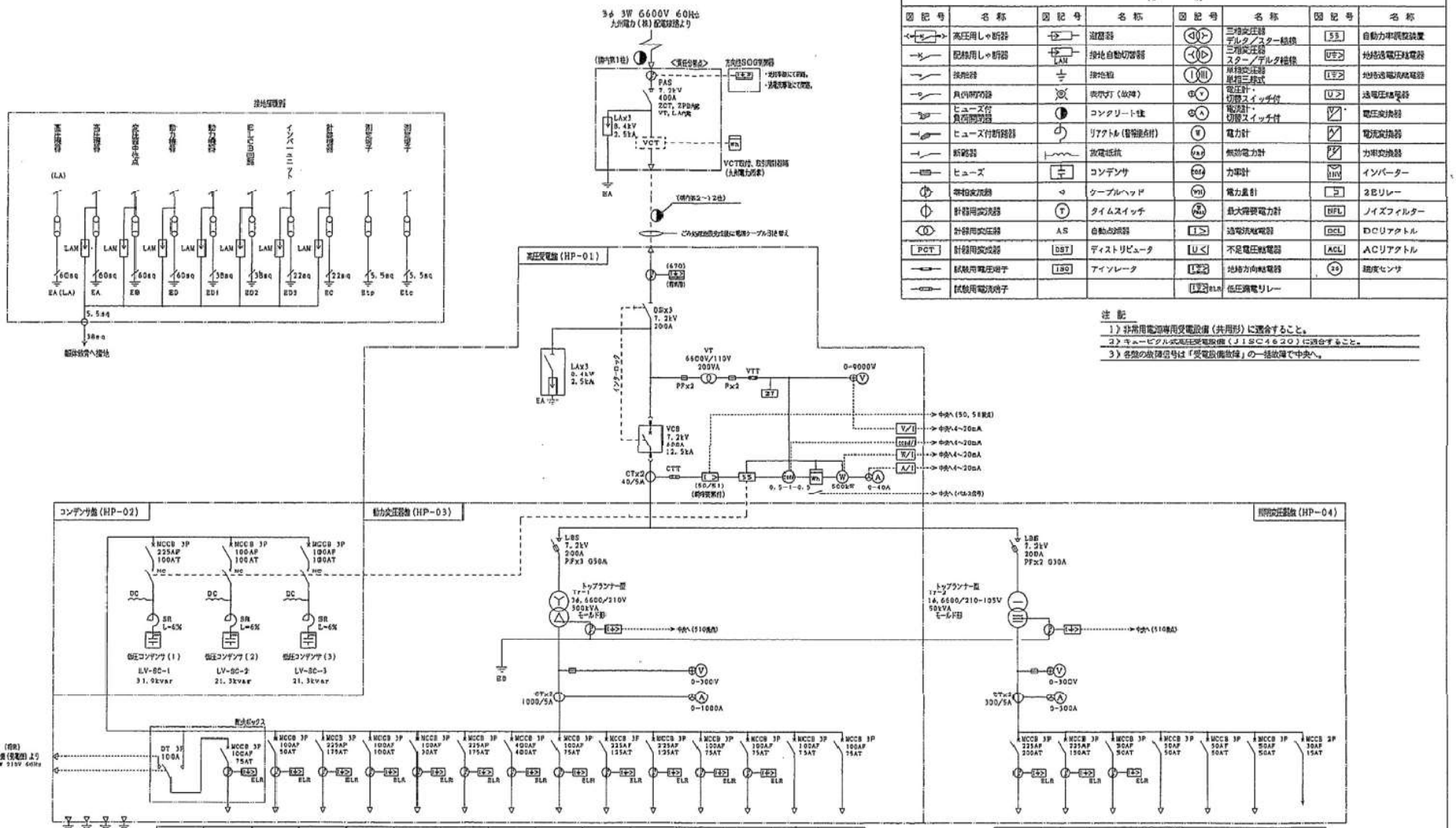

凡例

図記号	名称	図記号	名称	図記号	名称	図記号	名称
	高圧用しゃ断器		遮断器		三相変圧器 デルタ/スター結線	55	自動力率調整装置
	配線用しゃ断器	LAM	接地自動切替器		三相変圧器 スター/デルタ結線	UE>	地絡過電圧継電器
	接地線		接地棒		単相変圧器 単相三巻式	IE>	地絡過電流継電器
	負荷開閉器		表示灯(故障)		電圧計・切換スイッチ付	U>	過電圧継電器
	ヒューズ付負荷開閉器		コンクリート柱		電流計・切換スイッチ付		電圧変換器
	ヒューズ付断路器		リアクトル(背後接点付)		電力計		電流変換器
	断路器		放電抵抗		無効電力計		力率変換器
	ヒューズ		コンデンサ		力率計		インバーター
	単相変流器		ケーブルヘッド		電力量計		2Eリレー
	計器用変流器	T	タイムスイッチ		最大需要電力計	HFL	ノイズフィルター
	計器用変圧器	AS	自動点滅器	I>	過電流継電器	DCL	DCリアクトル
PCT	計器用変成器	DST	ディストリビュータ	U<	不足電圧継電器	ACL	ACリアクトル
	試験用電圧端子	ISO	アイソレータ	I>>	地絡方向継電器		温度センサ
	試験用電流端子			I>> DLR	低圧過電リレー		

注記

1) 非常用電源専用受電設備(共用形)に適合すること。
2) キュービクル式高圧受電設備(JISC4620)に適合すること。
3) 各盤の故障信号は「受電設備故障」の一括故障で中央へ。

注記	年月日	関係事項	Hitz 日立造船株式会社	300217C01013	高圧単線結線図	整理番号 PE-2
			承認 / 検査 / 作成 / 関係先	岸和田西部衛生処理組合 殿	縮尺: NTS	図面番号
				堺立地付帯 浄化水処理施設工事		

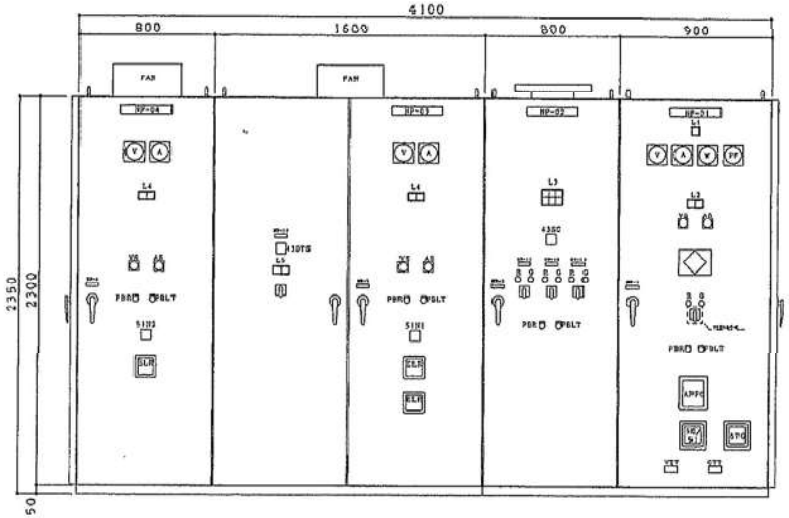

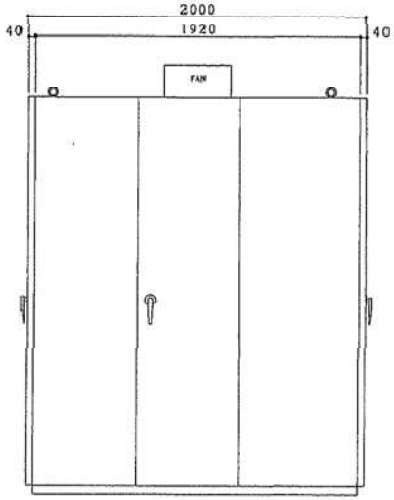

高圧受配電盤参考外形図　S＝1／15

（屋内自立閉鎖型）

HP	機器名称
01	高圧受電盤
02	コンデンサ盤
03	動力変圧器盤
04	照明変圧器盤
1	HP−01
2	HP−02
3	HP−03
4	HP−04
11	コンデンサ（1）
12	コンデンサ（2）
13	コンデンサ（3）
14	汚水枡ポンプ電源

L1

L2

L3

L4

L5

配布先
送出

注記	年月日	図面来歴

Hitz 日立造船株式会社

300217C01013

紀泉環境衛生組合　殿

磯砂処分地　浸出水処理施設工事

高圧盤外形図

縮尺: 1/15

整理番号　PE−9

図面番号

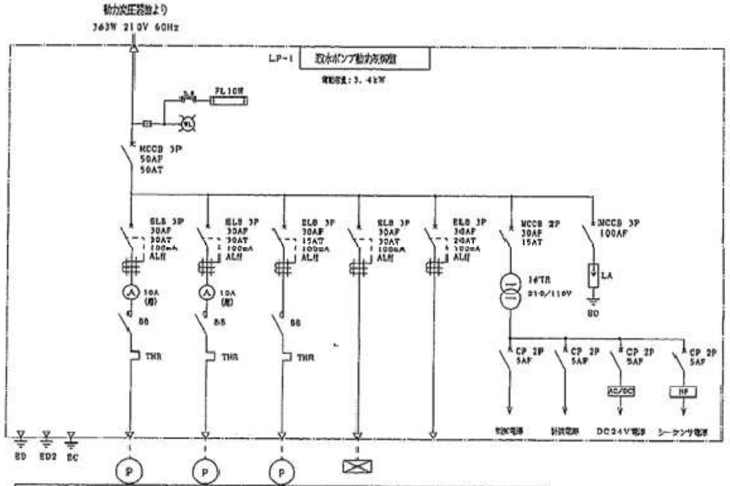

負荷名称	取水ポンプA	取水ポンプB	地下水戻しポンプ	高圧洗浄機(処分場用水設備)	予備	盤内電源
負荷記号	M-1-2A	M-1-2B	M-8-2	M-9-2		***
容量	1.5kW	1.5kW	0.4kW	1.5kW		
ケーブルサイズ	EM-CE 2sq-4C	EM-CE 2sq-4C	EM-CE 2sq-4C	EM-CE 2sq-4C		
備考						
付加仕様						

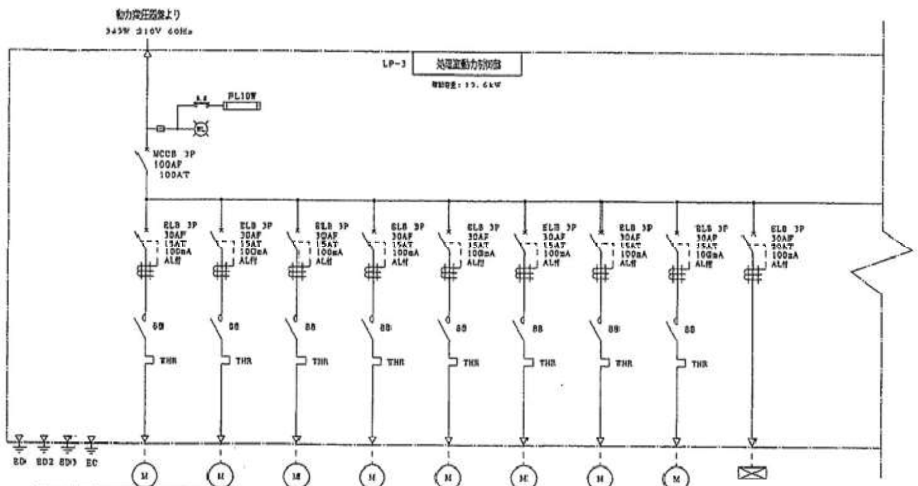

負荷名称	第一反応槽攪拌機 A	第一反応槽攪拌機 B	第二反応槽攪拌機	凝集槽攪拌機	凝集槽攪拌機	凝集沈殿槽汚泥掻寄機	第一中和槽攪拌機	第二中和槽攪拌機	炭酸ガス溶解装置
負荷記号	M-2-2A	M-2-2B	M-2-4	M-2-6	M-2-8	M-2-10	M-2-13	M-3-5	M-4-2
容量	0.1kW	0.1kW	0.2kW	0.2kW	0.1kW	0.4kW	0.2kW	0.2kW	0.9kW
ケーブルサイズ	EM-CE 2sq-4C	EM-CE 2sq-4C	EM-CE 2sq-4C	EM-CE 2sq-4C	EM-CE 2sq-4C	EM-CE 2sq-4C	EM-CE 2sq-4C	EM-CE 2sq-4C	EM-CE 2sq-4C
備考									
付加仕様									

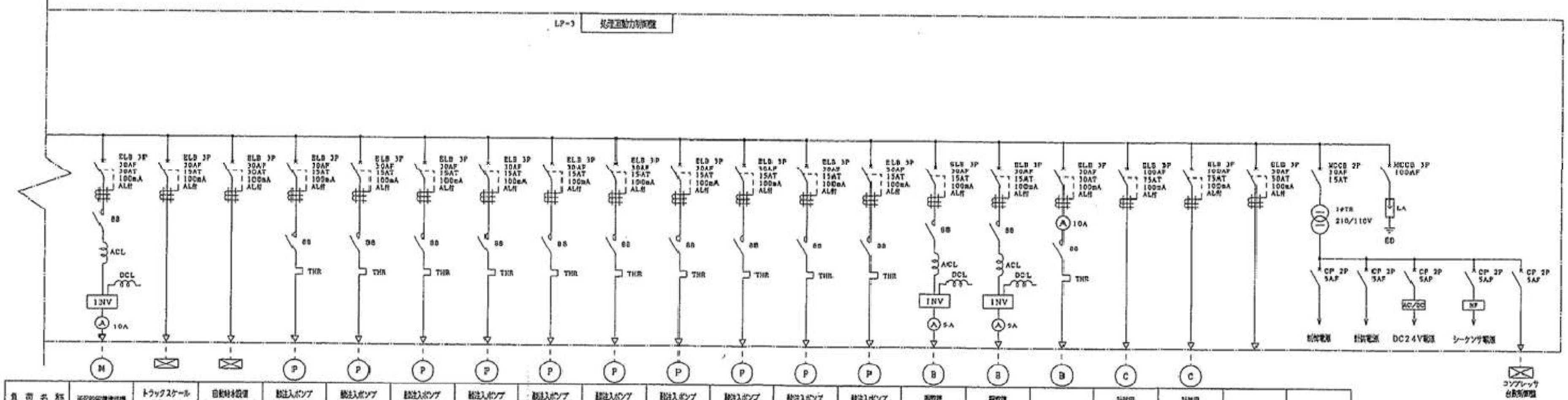

負荷名称	汚泥貯留槽攪拌機	トラックスケール 排水ポンプ	自動給水設備(プラント用水設備)	酸注入ポンプ A	酸注入ポンプ B	酸注入ポンプ(第一中和槽用) A	酸注入ポンプ(第一中和槽用) B	酸注入ポンプ(第二中和槽用) A	酸注入ポンプ(第二中和槽用) B	酸注入ポンプ(RO前置用) A	酸注入ポンプ(RO前置用) B	酸注入ポンプ A	酸注入ポンプ B
負荷記号	M-5-2	M-9-6	M-9-3	M-6-6-2A	M-6-6-2B	M-6-6-3A	M-6-6-3B	M-6-6-6A	M-6-6-6B	M-6-6-4A	M-6-6-4B	M-6-6-5A	M-6-6-5B
容量	2.2kW	0.4kW	1.1kW×2	0.015kW	0.015kW	0.015kW	0.015kW	0.015kW	0.015kW	0.015kW	0.015kW	0.015kW	0.015kW
ケーブルサイズ	EM-CES 3.5sq-4C	EM-CE 2sq-4C	EM-CE 3.5sq-4C	EM-CE 2sq-4C	EM-CE 2sq-4C	EM-CE 2sq-4C	EM-CE 2sq-4C	EM-CE 2sq-4C	EM-CE 2sq-4C	EM-CE 2sq-4C	EM-CE 2sq-4C	EM-CE 2sq-4C	EM-CE 2sq-4C
備考													
付加仕様													

負荷名称	調整槽ブロワ A	調整槽ブロワ B	汚泥貯留槽ブロワ	計装用コンプレッサA	計装用コンプレッサB	予備	盤内電源
負荷記号	M-1-8A	M-1-8B	M-5-3	M-9-5A	M-9-5B	***	***
容量	0.75kW	0.75kW	2.2kW	4.08kW	4.08kW		
ケーブルサイズ	EM-CES 2sq-4C	EM-CES 2sq-4C	EM-CE 3.5sq-4C	EM-CE 3.5sq-4C	EM-CE 3.5sq-4C		
備考							
付加仕様							

注記

年月日	図面来歴

Hitz 日立造船株式会社

300217CO1013

給良郡西部衛生処理組合 殿

埋立処分地 浸出水処理施設工事

低圧単線結線図 1

縮尺: NONE

整理番号 PE-4

図面番号

配布先 / 提出 / 協力業者 / 設計

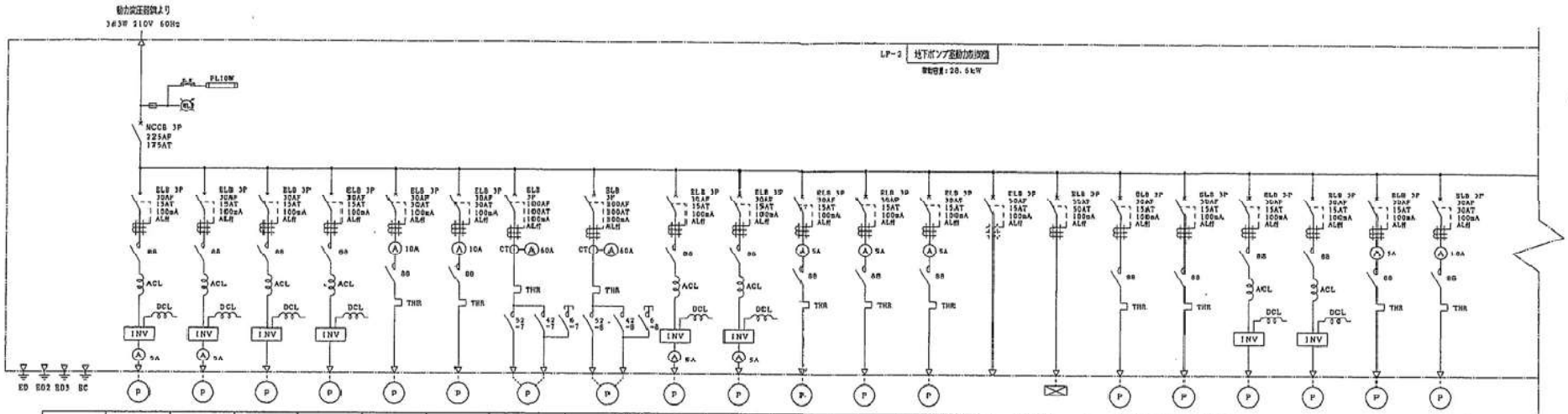

負荷名称	調整槽ポンプ A	調整槽ポンプ B	凝集沈澱ポンプ A	凝集沈澱ポンプ B	RO原水送水ポンプ A	RO原水送水ポンプ B	散水ポンプ A	散水ポンプ B	汚泥排水ポンプ A	汚泥排水ポンプ B	処理水移送ポンプ A	処理水移送ポンプ B	ポンプ室排水ポンプ	予備	苛性ソーダ溶解装置	苛性ソーダ移送ポンプA	苛性ソーダ移送ポンプB	苛性ソーダ注入ポンプA	苛性ソーダ注入ポンプB	酸洗剤溶解槽撹拌機	酸洗剤注入ポンプ
負荷記号	M-1-7A	M-1-7B	M-2-11A	M-2-11B	M-3-2A	M-3-2B	M-4-5A	M-4-5B	M-5-5A	M-5-5B	M-3-7A	M-3-7B	M-9-4		M-6-1-2	M-6-1-3A	M-6-1-3B	M-6-1-5A	M-6-1-5B	M-6-8-2	M-6-8-3
容量	0.4kW	0.4kW	0.4kW	0.4kW	2.2kW	2.2kW	15.0kW	15.0kW	0.75kW	0.75kW	0.75kW	0.75kW	0.75kW		1.065kW	0.4kW	0.4kW	0.1kW	0.1kW	0.75kW	2.5kW
ケーブルサイズ	EM-CE3 2sq-4C	EM-CE3 2sq-4C	EM-CE3 2sq-4C	EM-CE3 2sq-4C	EM-CE 2sq-4C	EM-CE 2sq-4C	EM-CET 14sq×2	EM-CET 14sq×2	EM-CE3 2sq-4C	EM-CE3 2sq-4C	EM-CE 2sq-4C	EM-CE 2sq-4C	EM-CE 2sq-4C		EM-CE 3.5sq-4C	EM-CE 2sq-4C	EM-CE 2sq-4C	EM-CE3 2sq-4C	EM-CE3 2sq-4C	EM-CE 2sq-4C	EM-CE 2sq-4C
備考																					
付加仕様																					

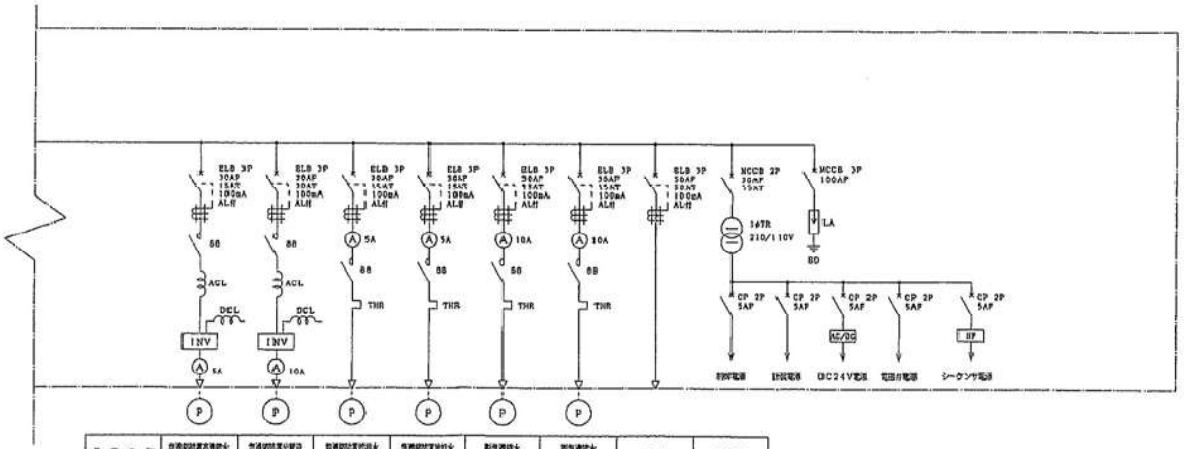

負荷名称	電源盤排水移送ポンプ	電源盤排水移送ポンプ	電源盤排水移送ポンプA	電源盤排水移送ポンプB	配電盤排水移送ポンプA	配電盤排水移送ポンプB	予備	盤内電源
負荷記号	M-7-31	M-7-19	M-7-30A	M-7-30B	M-7-5A	M-7-5B	***	***
容量	0.75kW	1.5kW	0.75kW	0.75kW	1.5kW	1.5kW		
ケーブルサイズ	EM-CE3 2sq-4C	EM-CE3 2sq-4C	EM-CE 2sq-4C	EM-CE 2sq-4C	EM-CE 2sq-4C	EM-CE 2sq-4C		
備考								
付加仕様								

仕様	年月日	図面来歴	日立造船株式会社	300217C01013	低圧単線結線図2	処理番号 PE-5
			承認 照査 作成	結良町西部衛生処理組合 殿	縮尺: NONE	図面番号
				埋立処分地 浸出水処理施設工事		

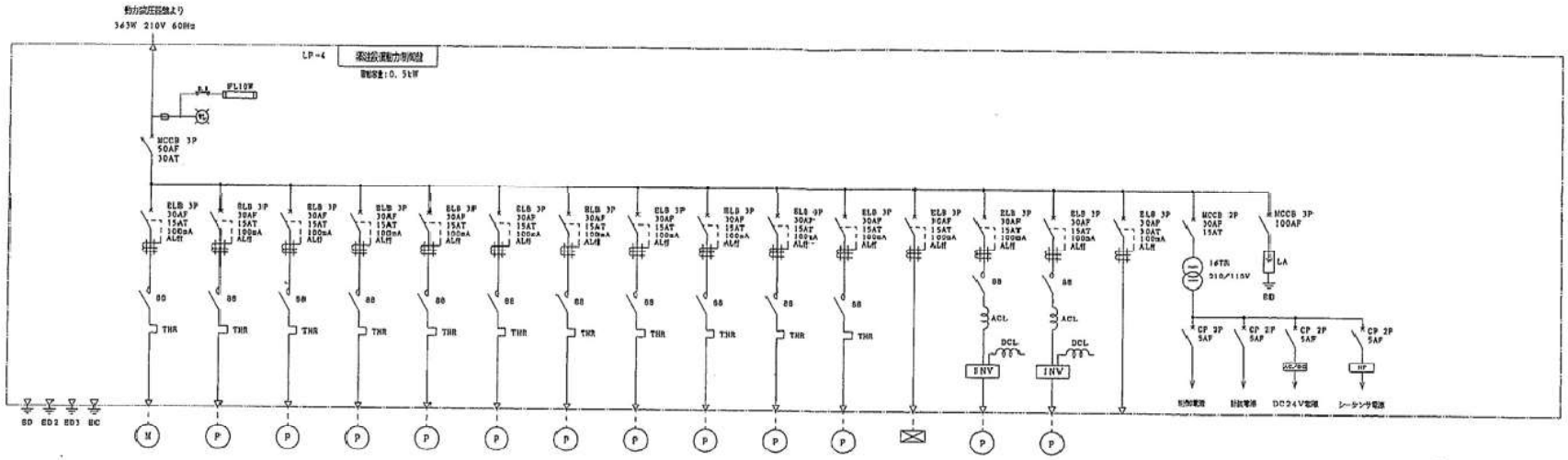

負荷名称	重金属処理用 希釈水揚水ポンプ	重金属処理用 注入ポンプA	重金属処理用 注入ポンプB	凝集剤 注入ポンプA	凝集剤 注入ポンプB	硫酸ソーダ注入ポンプ (酸洗処理用) A	硫酸ソーダ注入ポンプ (酸洗処理用) B	苛性ソーダ注入ポンプ (第一中和処理用) A	苛性ソーダ注入ポンプ (第一中和処理用) B	苛性ソーダ注入ポンプ (第二中和処理用) A	苛性ソーダ注入ポンプ (第二中和処理用) B	凝集剤用 自動溶解装置	凝集剤用 注入ポンプA	凝集剤用 注入ポンプB	予備	動力電源
負荷記号	M-6-2-2	M-6-2-3A	M-6-2-3B	M-6-3-2A	M-6-3-2B	M-6-4-2A	M-6-4-2B	M-6-4-3A	M-6-4-3B	M-6-4-4A	M-6-4-4B	M-6-5-1	M-6-5-2A	M-6-5-2B	***	***
容量	0.1kW	0.015kW	0.015kW	0.015kW	0.015kW	0.015kW	0.015kW	0.015kW	0.015kW	0.015kW	0.015kW	0.225kW	0.09kW	0.09kW		
ケーブルサイズ	EM-CE 2sq-4C	EM-CE 2sq-4C	EM-CE 2sq-4C	EM-CE 2sq-4C	EM-CE 2sq-4C	EM-CE 2sq-4C	EM-CE 2sq-4C	EM-CE 2sq-4C	EM-CE 2sq-4C	EM-CE 2sq-4C	EM-CE 2sq-4C	EM-CE 2sq-4C	EM-CE 2sq-4C	EM-CE 2sq-4C		
備考																
付加仕様																

注記	年月日	改面条件

Hitz 日立造船株式会社

承認	検査	作成	実図数

300217C01013

給食廃棄物処理施設 殺菌処理組合 殺

埋立処分地 浸出水処理施設工事

低圧幹線結線図3

縮尺: NONE

図面番号 PE-6

図面番号

配布先

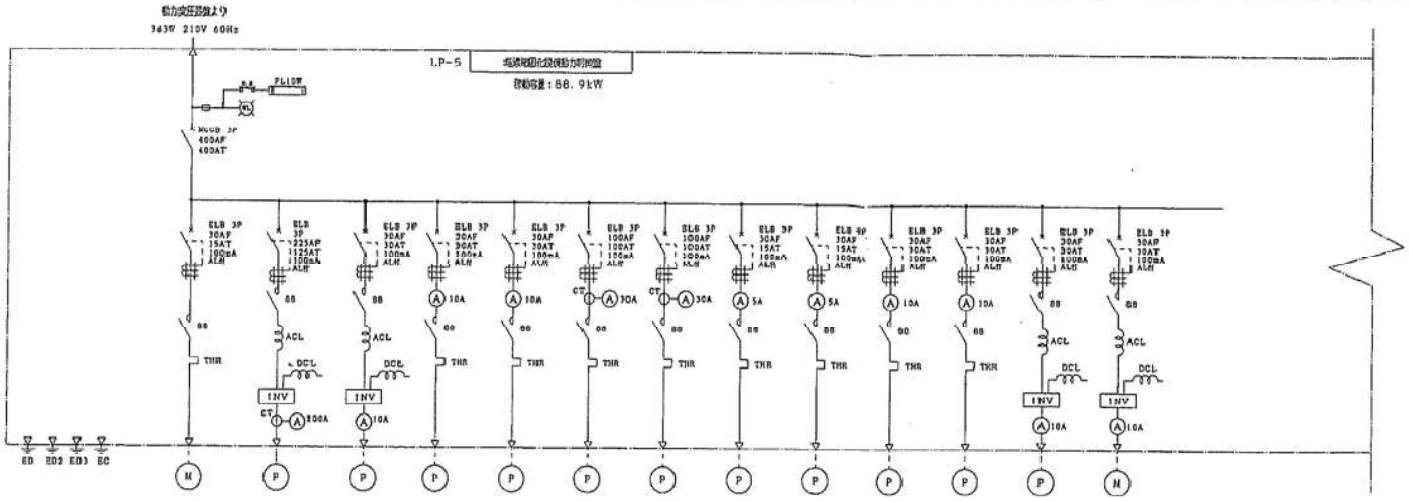

負荷名称	酸素pH調整槽撹拌機	塩酸貯留槽 薬品供給用ポンプ	塩酸貯留槽 スラリーポンプ	塩酸貯留槽 真空ポンプA	塩酸貯留槽 真空ポンプB	塩酸貯留槽 真空ポンプA	塩酸貯留槽 真空ポンプB	塩酸貯留槽 純水ポンプA	塩酸貯留槽 純水ポンプB	塩酸貯留槽 薬剤供給ポンプA	塩酸貯留槽 薬剤供給ポンプB	スラリー水槽 撹拌機	分離液水槽 撹拌機
負荷記号	M-7-2	M-7-9	M-7-10	M-7-12A	M-7-12B	M-7-14A	M-7-14B	M-7-16A	M-7-16B	M-7-17A	M-7-17B	M-7-26	M-7-28
容量	0.1kW	18.5kW	1.5kW	1.5kW	1.5kW	7.5kW	7.5kW	0.75kW	0.75kW	1.5kW	1.5kW	2.2kW	2.2kW
ケーブルサイズ	EM-CE 2sq-4C	EM-CEF 38sq	EM-CES 2sq-4C	EM-CE 2sq-4C	EM-CE 2sq-4C	EM-CE 8sq-4C	EM-CE 8sq-4C	EM-CE 2sq-4C	EM-CE 2sq-4C	EM-CE 2sq-4C	EM-CE 2sq-4C	EM-CES 3.5sq-4C	EM-CES 3.5sq-4C
備考													
付加仕様													

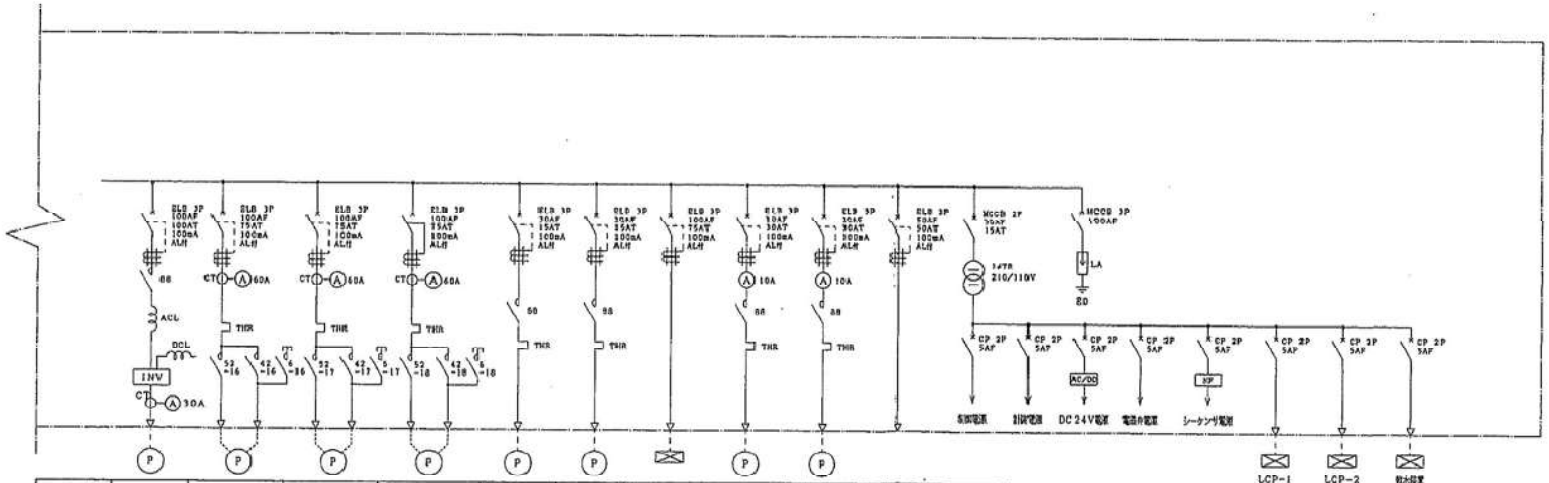

負荷名称	塩酸貯留水槽	塩酸貯留槽 冷却水ポンプA	塩酸貯留槽 冷却水ポンプB	冷却塔	塩酸貯留槽 酸洗用ポンプA	塩酸貯留槽 酸洗用ポンプB	ボイラー	塩酸貯留槽 シール水ポンプA	塩酸貯留槽 シール水ポンプB	予備	動力電源
負荷記号	M-7-4	M-7-21A	M-7-21B	M-7-20	M-7-24A	M-7-24B	M-7-22	M-7-32A	M-7-32B	***	***
容量	7.5kW	11.0kW	11.0kW	11.0kW	0.4kW	0.4kW	3.75kW	1.5kW	1.5kW		
ケーブルサイズ	EM-CE 8sq-4C	EM-CE 8sq-3Cx2	EM-CE 8sq-3Cx2	EM-CE 8sq-3Cx2	EM-CE 2sq-4C	EM-CE 2sq-4C	EM-CE 3.5sq-4C	EM-CE 2sq-4C	EM-CE 2sq-4C		
備考											
付加仕様											

注記	年月日	図面来歴

Hitz 日立造船株式会社

300217C01013	低圧単線結線図4	整理番号 PE-7
縮尺：NONE		図面番号

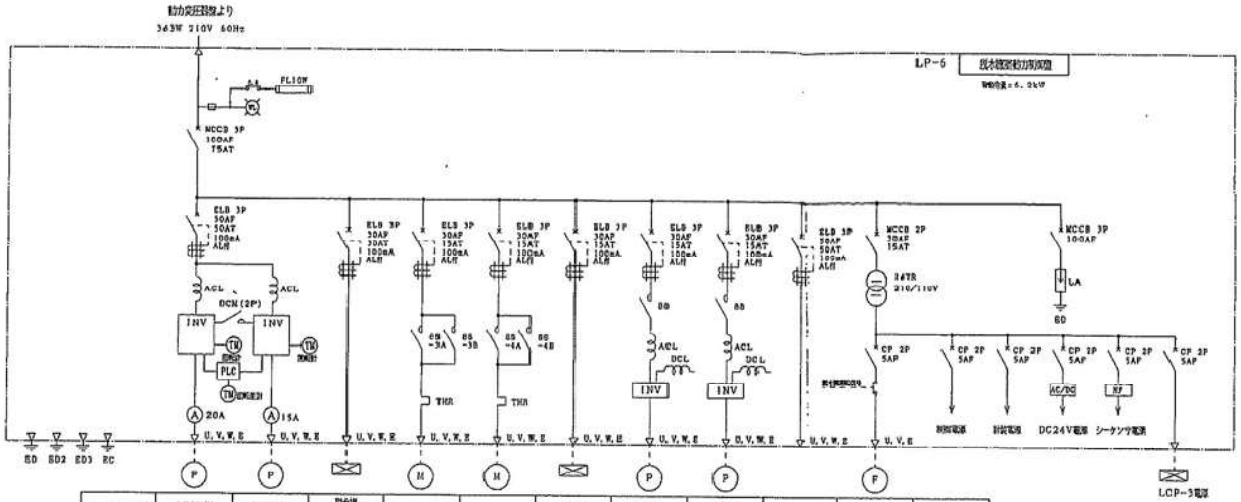

負荷名称	河底配水管 土電制御	河底配水管 起動電制御	配水管 メンテナンス用ホイスト	ケーキポッパ 1	ケーキポッパ 2	脱水剤 自動溶解装置	脱水剤 注入ポンプA	脱水剤 注入ポンプB	予備	脱水機ファン	制御電源
負荷記号	M-5-7-1	M-5-7-2	M-5-6	M-5-8A	M-5-8B	M-6-7-1	M-6-7-2A	M-6-7-2B	***	M-5-7-3	***
容量	3.7kW	2.2kW	1.0kW	0.4kW	0.4kW	0.01kW	0.4kW	0.4kW		100V 70W	
ケーブルサイズ	EM-CES 3.5sq-4C	EM-CES 3.5sq-4C	EM-CE 5sq-4C	EM-CE 2sq-4C	EM-CE 2sq-4C	EM-CE 2sq-4C	EM-CES 2sq-4C	EM-CES 2sq-4C		EM-CE 2sq-3C	
備考											
付加仕様											

注記	年月日	図面来歴

Hitz 日立造船株式会社

承認	検査	作成	関係先

300217C01013

給食センター図面作成及び現場監督業務

埼玉県所沢市 浄化センター 汚泥処理施設工事

低圧単線結線図5

縮尺: NONE

整理番号 PR-8

図面番号

配布先
原図
協力業者
控
計

最終処分場関係資料（２）
（西別府一般廃棄物最終処分場）

１．竣工図面

①　全体配置図

②　機器配置図

③　機器配置断面図

④　フローシート

⑤　電気・計装図面

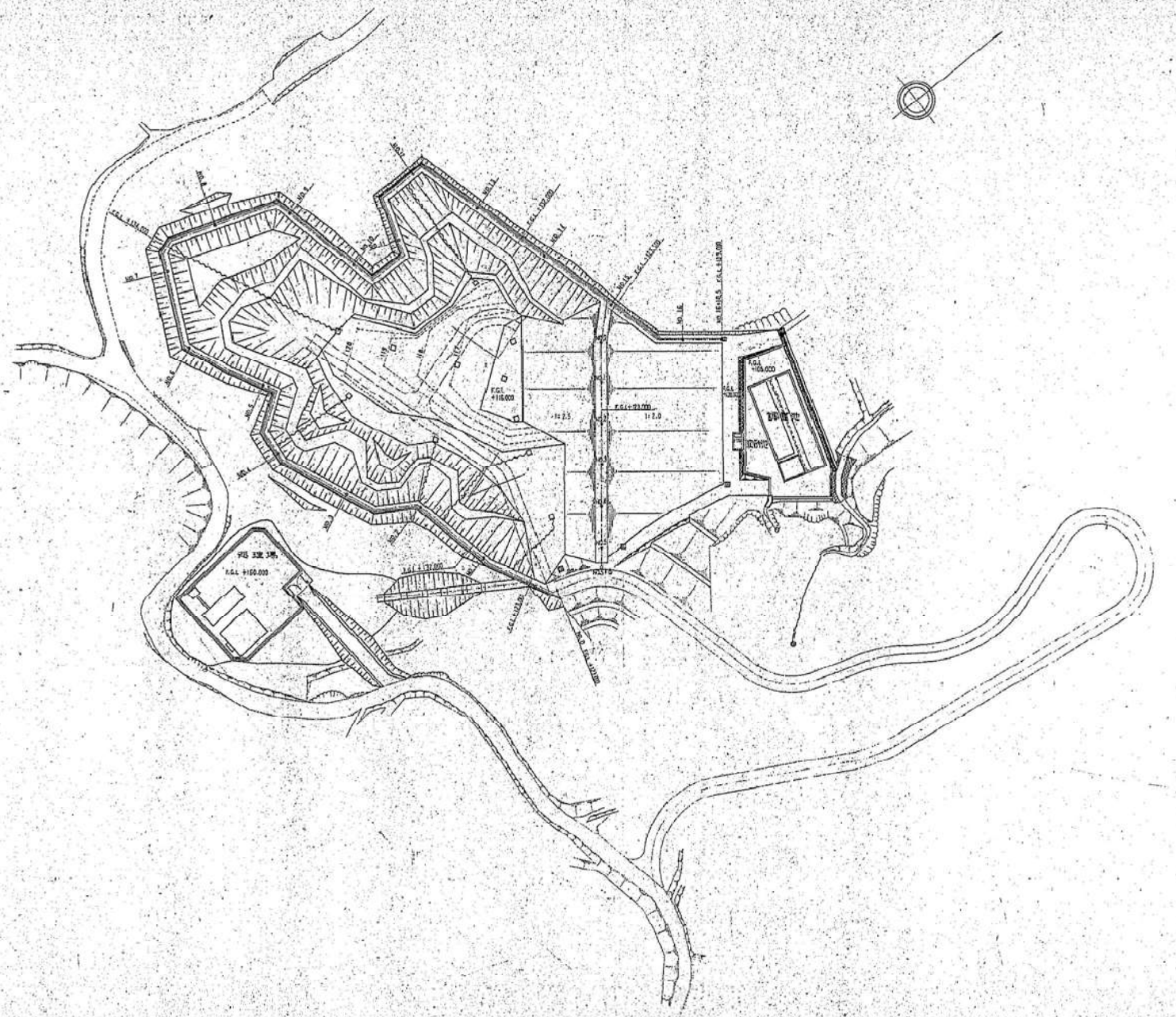

件名	西別府一般廃棄物最終処分場（実施設計）
図面	廃棄物最終処分場平面図
縮尺	1/500
昭和 年 月 日	承 / 検 / 設 / 計 / 作 / 図

始良郡西部衛生処理組合

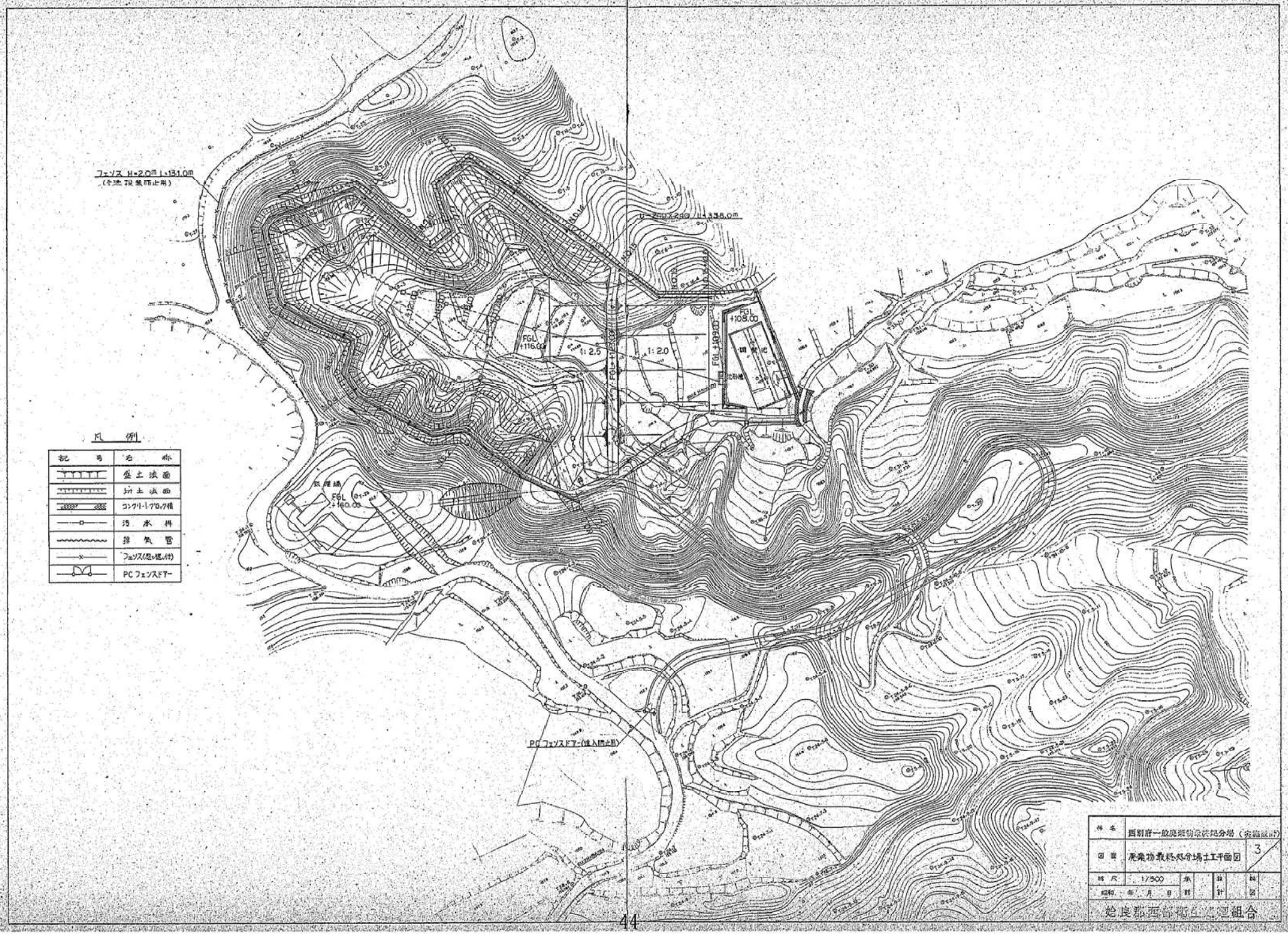
フェンス H=2.0m L=131.0m
(作業員侵入防止用)
U 270×290 L=338.0m
FGL +116.00
1: 2.5
1: 2.0
FGL +108.00
FGL +109.00
FGL +160.00
PC フェンスドアー(侵入防止用)
凡例
記号
名称
盛土法面
切土法面
コンクリートブロック張
汚水桝
排気管
フェンス(忍び返し付)
PC フェンスドアー
西別府一般廃棄物最終処分場(完成図)
廃棄物最終処分場土工平面図
3
1/500
紋別郡西部衛生組合

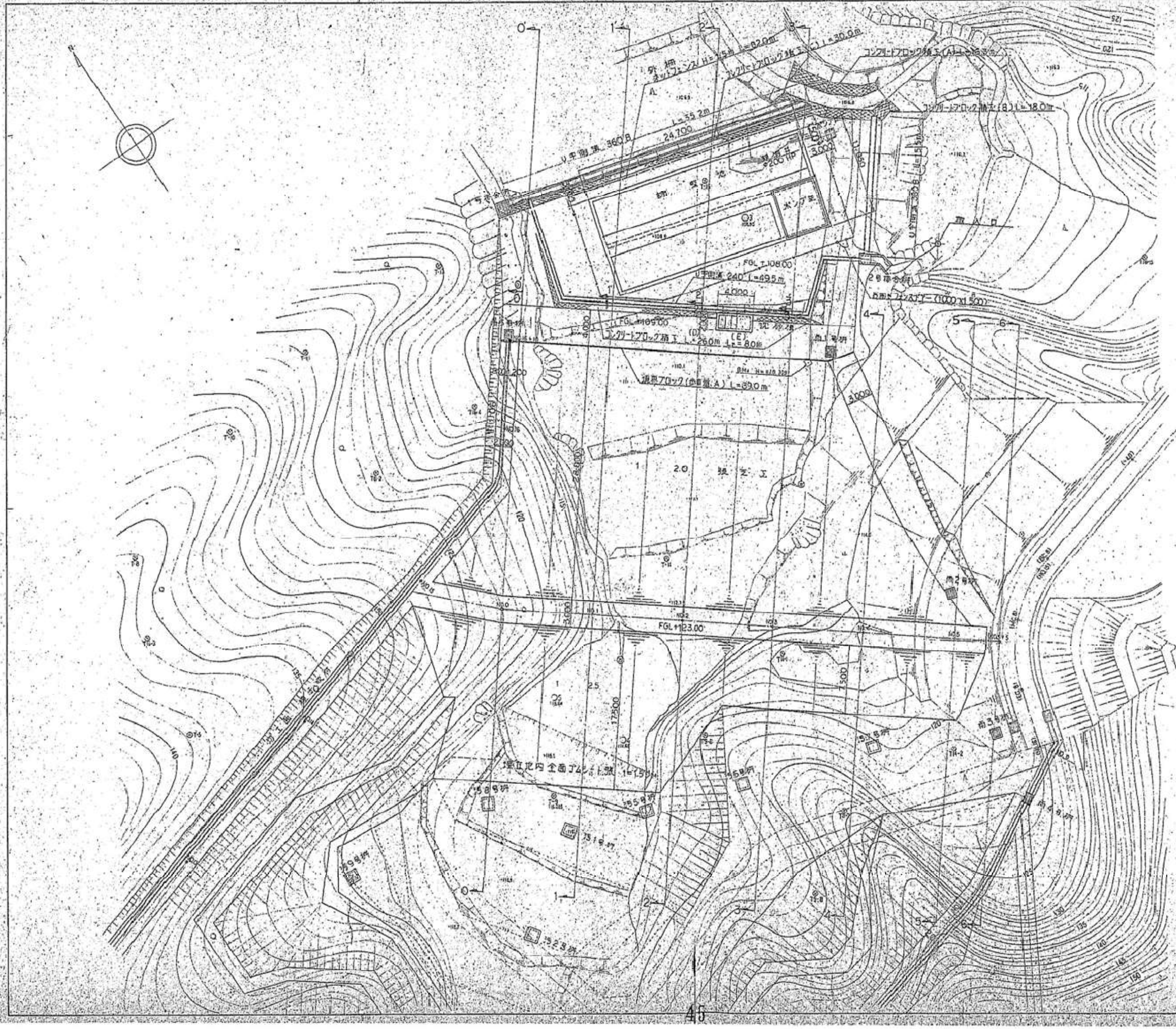

件名	西別府一般廃棄物最終処分場（実施設計）	
図面	土堰堤平面図	4/
縮尺	1/200	承認　設計　製図
昭和　年　月　日		

姶良郡西部衛生処理組合

富洋設計株式会社

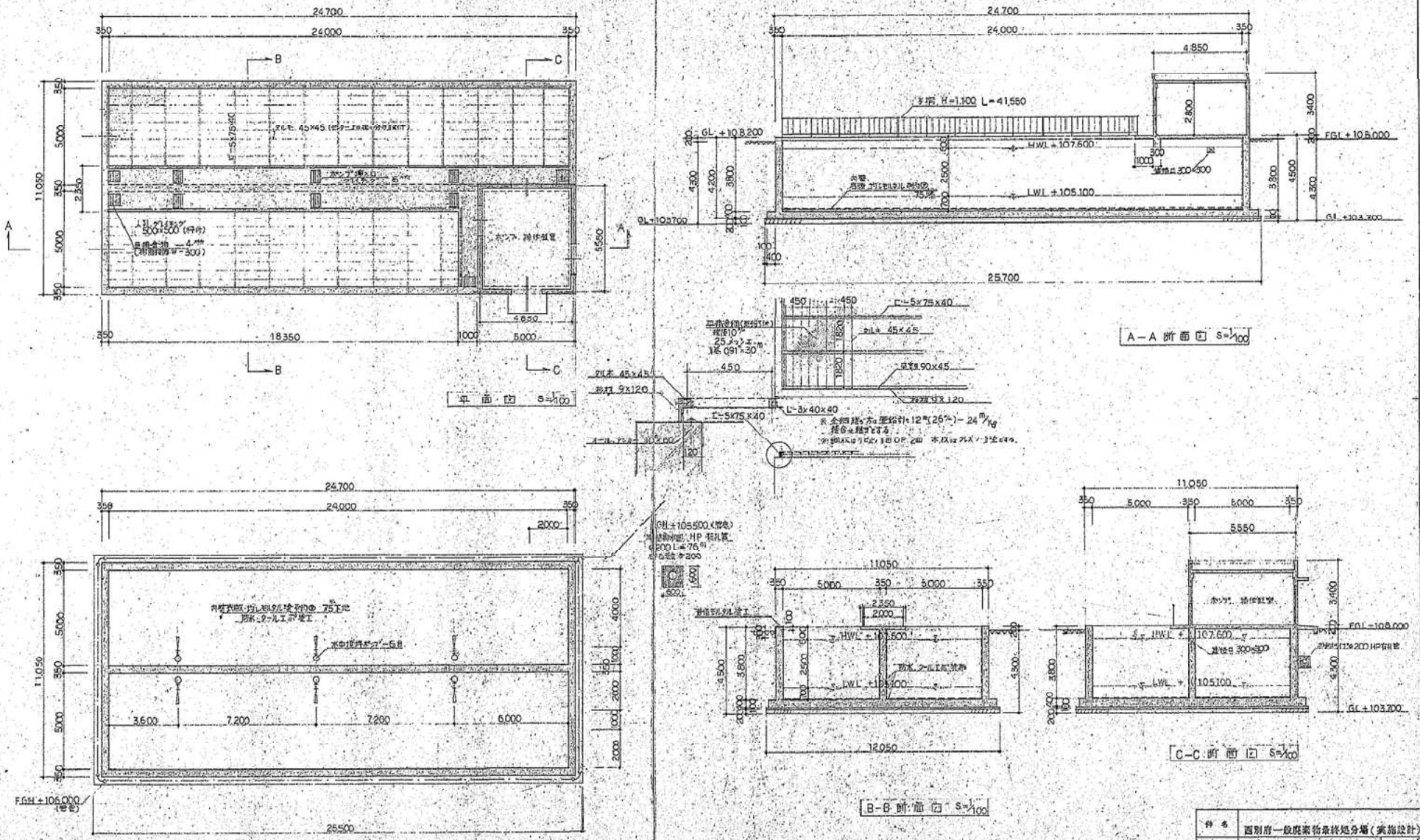
平面図 S=1/100
A－A 断面図 S=1/100
B－B 断面図 S=1/100
C－C 断面図 S=1/100
平断面図 S=1/100
24,700
24,000
350
11,050
5,000
5,550
4,850
18,350
1,000
25,700
12,050
26,500
3,600
7,200
6,000
2,000
GL +108,200
FGL +108,000
HWL +107,600
LWL +105,100
GL +103,700
F.G.H +106,000
L=41,550
H=1,100
L=5×75×40
L=3×40×40
L=5×75×40
45×45
90×45
9×120
450
1,820
1,800
3,400
4,300
4,200
3,800
4,500
2,500
2,350
2,800
1,600
4,000
1,000
500
100
200
20
10
西別府一級廃棄物最終処分場（実施設計）
調整池構造図
30
1/100
昭和 年 月 日
姫良郡西部衛生処理組合
46

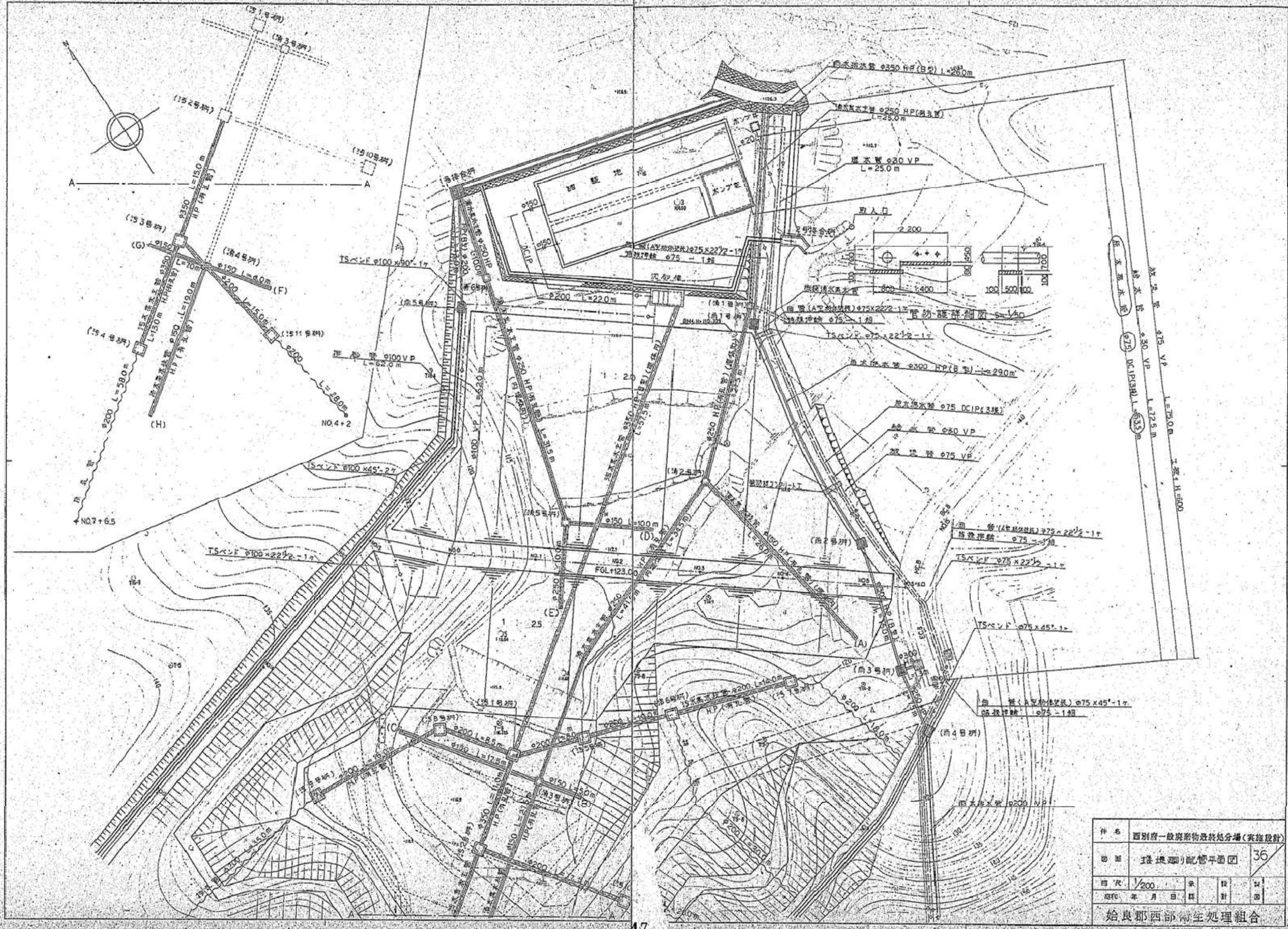
件名
西別府一般廃棄物最終処分場（実施設計）
図面
堰堤廻り配管平面図
36
縮尺
1/200
昭和 年 月 日
始良郡西部衛生処理組合
調整池
ポンプ室
沈砂池
取入口
FGL+123.00
φ75 VP
φ30 VP
L=75.0m
L=25.0m
NO.4+2
NO.7+6.5
A
(H)
(G)
(F)
(E)
(D)
(C)
(B)
(A)

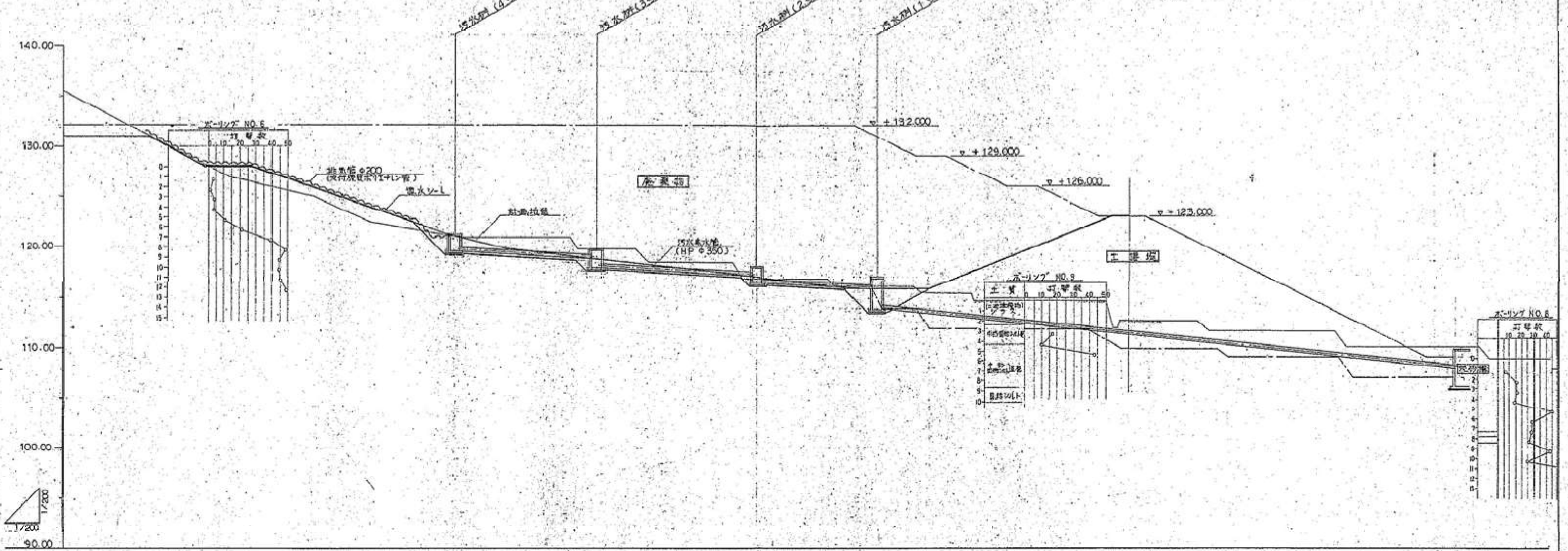

勾配	119.76	6.0%	119.00 / 117.90	6.0%	117.00 / 116.66	6.0%	115.00 / 114.00	10.5%	108.00
管底高	119.76		119.00 / 117.90		117.00 / 116.66		116.00 / 114.00		108.02
計画高	121.00		119.00		117.00		115.40		109.00
地盤高	112.50		119.60		116.90		115.10		116.10
追加距離	0.00		14.00		30.00		42.00		99.95
区間距離	0.00		14.00		16.00		12.00		57.95
測点	NO.1		NO.2		NO.3		NO.4		NO.5

件名	西別府一般廃棄物最終処分場（実施設計）						
図面	汚水集水管縦断図（1）						37/
縮尺	縦 1/200 横 1/200	承認		設計		製図	
昭和 年 月 日							
始良郡西部衛生処理組合							