参考資料

あいら清掃センター

既 設 機 器 仕 様

目　次

第１章　機械設備既設仕様【熱回収施設】 1
第１節　受入供給設備 1
第２節　燃焼設備 6
第３節　燃焼ガス冷却設備 12
第４節　排ガス処理設備 13
第５節　余熱利用設備 19
第６節　通風設備 22
第７節　灰出し設備 28
第８節　給水設備 41
第９節　排水処理設備 43
第 10 節　雑設備 51
第２章　機械設備既設仕様【灰溶融施設】 53
第１節　受入供給設備 53
第２節　溶融設備 54
第３節　燃焼ガス冷却設備 55
第４節　排ガス処理設備 55
第５節　通風設備 55
第６節　スラグ冷却設備 55
第７節　排出設備 56
第８節　溶融飛灰処理設備 56
第３章　電気計装設備既設仕様 60
第１節　電気設備 60
第２節　計装制御設備 66

第１章　機械設備既設仕様【熱回収施設】

第１節　受入供給設備

１．ごみ計量機

１）形式		ロードセル式
２）数量		１基
３）主要項目		
	(1) 最大秤量	入口　25 ｔ
	(2) 最小目盛	10kg
	(3) 積載台寸法	幅 2.7ｍ×長 6.5ｍ
	(4) 表示方式	デジタル表示
	(5) 操作方式	パンチカードによる全自動（１回計量）・現場操作（２回計量）
４）付 属 品		計量装置（２台） データ処理装置（２台） カード（200 枚）及び読取装置 ブランクカードへの情報入力装置、 信号灯、遮断機、通話設備

２．搬入退出路

３．プラットホーム

４．プラットホーム出入口扉

１）形式		オーバースライダー式
２）数量		出入口各１組
３）主要項目（１組につき）		
	(1) 扉寸法	幅　５　ｍ×高さ　５　ｍ
	(2) 材質	スチール
	(3) 駆動方式	電動式
	(4) 操作方式	車両感知による自動開閉方式（手動操作で開閉可）
	(5) 開閉時間	開時間　約２５秒以内、閉時間　約２５秒以内
４）主要機器（１組につき）		
	(1) 扉本体	１組
	(2) エアーカーテン	１式

５．ごみ投入扉

１）形式	観音開き式
２）数量	２基
３）主要項目（１基につき）	
(1) 駆動方式	電動シリンダ駆動方式
(2) 能力	開閉時間２０秒以内（全門同時）
(3) 材質	ＳＳ４００＋ＳＵＳ３０４
(4) 寸法	(開口部)幅 ３．０ ｍ × 高さ４．９２ ｍ
(5) 操作方式	押し釦による自動開閉
４）主要機器（１基につき）	
(1) 投入扉	１組
(2) 投入扉指示灯	１式
(3) 開閉装置	１組
(4) 駆動装置	１式

６．ダンピングボックス

１）形式	鋼板製箱型傾胴投入式
２）数量	１基
３）主要項目	
(1) 寸法	長さ 2.525 ｍ×幅 2.05 ｍ×深さ 0.7 ｍ
(2) 容量	3.2 m^3
(3) 材質	底部盤：SS400（板厚 ６ ㎜）
(4) 操作方式	現場手動
(5) 駆動方式	電動式
(6) ﾀﾞﾝﾋﾟﾝｸﾞ所要時間	３０秒以内
(7) 投入扉制御	ダンピングボックスと連動
４）主要機器	
(1) ダンピングボックス	１組
(2) 投入扉（電動シャッター）	１式
(3) 駆動装置	１組

７．可燃性粗大ごみ切断機

１）形式　　油圧せん断式

２）数量　　１基

３）主要項目

(1) 能力　　１ t／h（５ t／５ h）

(2) 投入部寸法　　幅 １ m × 長さ 3 m × 高さ 0.9 m

(3) 最大処理可能寸法　　幅 １ m × 長さ 3 m × 高さ 0.6 m

(4) 材質　　ＳＳ４００

(5) 操作方式　　現場自動、現場手動

(6) 駆動方式　　油圧式

(7) 電動機　　440 V × 4 P × 22 kW

４）主要機器

(1) 本体　　１基

(2) 油圧装置　　１式

８．ごみピット

９．ごみクレーン

１）形式　　グラブバケット天井走行クレーン

２）数量　　本体　２基（交互運転）、操作卓　１基

３）主要項目（１基につき）

(1) バケット

① 形式　　油圧開閉式

② 吊上荷重　　2.7 t 以上

③ 定格荷重　　0.9 t（バケット内ごみ見掛比重 0.3 t/m^3 として算出）

④ バケット自重　　1.8 t

⑤ バケット容量（切取）　　3.0 m^3

⑥ 材質　　本体：ＳＳ４００、爪：ＳＣＭ４４０

(2) バケット油圧装置

① 形式　　フォーク式

② 油タンク容量　　167 L

③ ポンプ吐出量　　38.7 L／min

④ ポンプ圧力　　12.0 MPa

(3) クレーン本体

①	スパン	10.6 m
②	走行距離	23.815 m（１号全走行距離）
		25.490 m（２号全走行距離）
③	横行距離	7.6 m
④	揚程	26.4 m
⑤	主桁構造	ボックス構造
⑥	ワイヤロープ	4 本吊
⑦	操作方式	全自動，半自動，遠隔手動
⑧	給電方式	走行　キャブタイヤケーブルカーテンハンガ方式
		横行　キャブタイヤケーブルカーテンハンガ方式
		巻上　キャブタイヤケーブルリール方式

４）所要電動機

(1) 電圧　440 V

(2) 制御方式

項目	速度(m/min) 時間（S）	出力（kW）	ED（%）	ブレーキ	台　数
走行用	40	1.5	40	電磁ディスク	2
横行用	30	0.75	40	電磁ディスク	2
巻上用	40	25.0	60	電磁	1
開閉用	7/9	7.5	連続	ー	1

５）主要機器

(1) クレーン本体　２基

(2) バケット　２基

(3) 給電装置　２組

(4) 計量装置およびﾃﾞｰﾀ処理装置　１式

(5) 安全対策設備　１式

10. 脱臭装置

1）形式	活性炭吸着式	
2）数量	1式	
3）主要項目		
(1) 処理風量	6,400 m^3N／h （107 m^3／min）	
(2) 材質	SS400	
(3) 活性炭充填量	1040 kg（490 kg（脱酸性ｶﾞｽ用）＋550 kg(脱塩基性ｶﾞｽ用)）	
(4) 脱臭用送風機		
① 形式	電動機直結ターボ形	
② 数量	1台	
③ 要目		
ア．容量	6,600 m^3N／h（118 m^3／mim）	
イ．静圧	0.82 kPa	
ウ．流体	ごみピット内空気	
エ．流体温度	20℃	
オ．主要部材質	ケーシング	SS400
	インペラ	SS400＋SPHC
カ．回転数	1,770 rpm	
キ．駆動方式	電動機直結	
ク．所要電動機	440 V × 4 P × 3.7 kW	
(5) 操作方式	遠隔（自動）・現場手動	
(6) 風量調整方式	ダンパ制御	

11. 薬液噴霧装置

第２節　燃焼設備

１．ごみ投入ホッパ・シュート

１）形式　　鋼板溶接製

２）数量　　２基

３）主要項目（１基につき）

(1) 容量　　12.7 ㎥（高質ごみにて１時間分以上）

(2) 材質　　SS400

(3) 板厚　　6 ㎜（ただし、ホッパ傾斜部板厚 9㎜以上）

(4) 開口部寸法　　幅 3.4 ｍ × 奥行 4.0 ｍ

(5) ホッパゲート駆動方式　　油圧駆動方式

(6) ホッパゲート操作方式　　遠隔，現場手動

(7) レベル計方式　　マイクロ波式

４）主要機器（１基につき）

(1) ホッパ・シュート　　１基

(2) ホッパゲート　　１式

(3) レベル計　　１式

２．給じん装置

１）形式　　プッシャ式

２）数量　　２基

３）主要項目（１基につき）

(1) 構造　　溶接構造（フレーム）

(2) 能力　　1.542　t/h以上

(3) 寸法　　幅2.0m×長さ0.85m×0.6mストローク

(4) 材質　　本体　　耐熱鋳鋼

フレーム　ＳＳ４００

(5) 駆動方式　　油圧駆動式

(6) 操作方式　　自動燃焼制御

遠隔，現場手動

４）主要機器（１基につき）

(1) 給じん装置　　１基

(2) 油圧ユニット(ｽﾄｰｶ駆動装置と兼用）１式

３．焼却炉

３－１．炉体鉄骨及びケーシング

１）形式　　鋼板囲耐震鉄骨方式

２）数量　　２炉分

３）主要項目（１炉につき）

(1) 材質　　鉄骨　　一般構造用圧延鋼及び溶接構造用圧延鋼

ケーシング　　一般構造用圧延鋼　板厚4.5㎜以上

(2) 主要寸法　　幅2.9m×長さ6.2m

４）付属品（１炉につき）

(1) 支持架台　　１式

３－２．耐火物築炉

項目		第　１　層		第　２　層		第　３　層	
		材質	厚み	材質	厚み	材質	厚み
側　壁（乾燥室）		JIS R 2304 N1相当 JIS R 2305 H3相当 JIS R 23541 CA2相当	230	JIS A 9510 1号-15相当	65	JIS 9510 2号-17相当	100
側　壁（燃焼室）	上部	JIS R 2304 N1相当 JIS R 2305 H3相当 JIS R 2541 CA2相当	230	JIS A 9510 1号-15相当	65	JIS 9510 2号-17相当	100
	下部	SiC50	120	空冷	ー	空冷	ー
		JIS R 2304 N1相当 JIS R 2305 H3相当 JIS R 2541 CA2相当	230	JIS A 9510 1号-15相当	65	JIS 9510 2号-17相当	100
側　壁（後燃焼室）		JIS R 2304 N1相当 JIS R 2541 CA2相当	230	JIS A 9510 1号-15相当	65	JIS 9510 2号-17相当	100
天　井		JIS R 2541 CA2相当	200	JIS R 2641 A5相当	100	ー	ー
		JIS R 2561 PB3 （コーナ部）	230	ー	ー	ー	ー

３－３．ストーカ

１）形式	階段式ストーカ	
２）数量	２炉分	
３）主要項目（１炉につき）		
(1) 構造	溶接構造（フレーム）	
(2) 駆動方式	油圧駆動式	
(3) 材質	本体	耐熱鋳鋼
	フレーム	ＳＳ４００
(4) 火格子燃焼率	159 kg／m^2・h	
(5) 燃焼空気温度	80～200℃	
(6) 能力	1.542t／h以上	
４）付属品		
(1) ダンパロストル	ダンパロストル式（２炉分）	

３－４．ストーカ駆動装置

１）形式	油圧ユニット
２）数量	１基
３）主要項目（１基につき）	
(1) 圧力	7.0MPa
(2) 油量	80Ｌ／min
(3) 所要電動機	440 V × 6 P × 15 kW

３－５．ストーカ下ホッパ及びシュート

１）数量	２炉分
２）材質	一般構造用圧延鋼 4.5 mm厚以上
３）保温材	着色亜鉛鉄板 0.3 mm厚以上

３－５．再燃室

１）形式　　鋼板囲鉄骨組立方式

２）数量　　２基（１基／炉）

３）主要項目（１基につき）

(1) 滞留時間　　低質:3.47秒、基準:2.52秒、高質:2.04秒

(2) 処理ガス量（最大）　　12,712 m^3N／h

(3) 出口ガス温度　　950 ℃

(4) 構造　　れんが積構造(一部不定型耐火材構造)

(5) 主要材質

項目	第　１　層		第　２　層		第　３　層	
	材質	厚み	材質	厚み	材質	厚み
側壁	JIS R 2304 N1相当 JIS R 2541 CA2相当	230	JIS A 9510 1号-15相当	65	JIS A 9510 2号-17相当	100

(6) 主要寸法　　幅 2.07m×奥行 2.0m×高さ 7.8m

(7) 容量　　32.3 m^3

４）主要機器（１基につき）

(1) 再燃室本体　　１　基

(2) 架台　　１　式

５）付属品（１基につき）

(1) 点検歩廊　　１　式

(2) 点検口　　１　式

(3) マンホール　　１　式

４．助燃装置

４－１．燃料タンク

４－２．燃料移送ポンプ

１）形式	ギヤポンプ
２）数量	２ 台（内１台予備）
３）主要項目（１台につき）	
(1) 吐出量	550 L/h
(2) 吐出圧力	0.5 MPa
(3) 所要電動機	440V × 4P × 0.4kW
(4) 材質	本体 FC250
	ギヤ CAC406
	軸 SCM415H
４）主要機器	
(1) ポンプ本体	１基
(2) 電動機	１式

４－３．助燃バーナ

１）形式	ガンタイプバーナ
２）数量	２基
３）主要項目（１基につき）	
(1) 容量	低燃25 ／高燃75 L／h
(2) 燃料	灯油
(3) 所要電動機	440 V × 2 P × 0.75 kW (ﾊﾞｰﾅﾓｰﾀ)
	440 V × 2 P × 0.4 kW (ﾎﾟﾝﾌﾟﾓｰﾀ)
(4) 操作方式	現場押釦自動着火
	（流量調整および緊急遮断は遠隔および自動）
(5) 着火方式	電気着火方式
４）主要機器（１基につき）	
(1) 本体	１基
(2) 電動機	１基
(3) 積算油量計	１式
(4) 緊急遮断弁	１式

４－４．再燃バーナ

１）形式	ガンタイプバーナ
２）数量	２基
３）主要項目（１基につき）	
(1) 容量	低燃25 ／高燃75 L／h
(2) 燃料	灯油
(3) 所要電動機	440 V × 2 P × 0.75 kW (ﾊﾞｰﾅﾓｰﾀ)
	440 V × 2 P × 0.4 kW (ﾎﾟﾝﾌﾟﾓｰﾀ)
(4) 操作方式	現場押釦自動着火
	（流量調整および緊急遮断は遠隔および自動）
(5) 着火方式	電気着火方式
４）主要機器（１基につき）	
(1) 本体	１基
(2) 電動機	１基
(3) 積算油量計	１式
(4) 緊急遮断弁	１式

第３節　燃焼ガス冷却設備

１．ガス冷却室

１）形式　　水噴射方式

２）数量　　２基（１基／炉）

３）主要項目（１基につき）

(1) 蒸発熱負荷　　低質：155,180 kJ／m^3・h

基準：204,327 kJ／m^3・h

高質：282,272 kJ／m^3・h

(2) 処理ガス量（最大）　　12,712 m^3N／h

(3) 出口ガス温度　　344～389 ℃

(4) 構造　　鋼板製溶接構造

(5) 主要材質

項目	第　１　層		第　２　層	
	材質	厚み	材質	厚み
側壁（高温側）	JIS R 2541 CA2相当	154	特殊断熱質ｷｬｽﾀﾌﾞﾙ	100
側壁（低温側）	JIS R 2541 CA2相当	75	特殊断熱質ｷｬｽﾀﾌﾞﾙ	75

(6) 主要寸法　　内径 3.1 m × 高さ 5.4 m

(7) 容量　　40 m^3

４）主要機器

(1) ガス冷却室本体　　１式

(2) 架台　　１式

５）付属品

(1) 点検歩廊　　１式

(2) 点検口　　１式

(3) マンホール　　１式

(4) ロータリスクレーパ　　１式

(5) 二重ダンパ　　１式

２．噴射ノズル

３．噴射水加圧ポンプ

４．噴射水槽（灰溶融施設と共用）

第４節　排ガス処理設備

１．集じん装置

１）形式　バグフイルタ

２）数量　２基

３）主要項目（１基につき）

(1) 設計ガス量	20,527 m^3N／h
(2) 設計ガス温度	240 ℃
(3) 常用ガス温度	190 ℃（200℃以下）
(4) 入口含じん量	2.07 g／m^3N（dry）（高質時）
(5) 出口含じん量	0.01g／m^3N（dry）以下
(6) ろ過速度	1.0 m／min以下
(7) ろ布面積	645 m^2
(8) ろ布本数	221 本
(9) 室区分数	1 室
(10) ダスト払落方式	パルスジェット式
(11) 材質	装置本体　ＳＳ４００
	ろ布材質　PTFE
	リテーナ　SUS製

４）主要機器（１基につき）

(1) 集じん装置本体	１基
(2) 払落装置	１式
(3) 加温装置	１式
(4) マンホール	１式
(5) 出入口集合ダクト	１式
(6) 出入口ダンパ	１式
(7) 点検歩廊および階段	１式
(8) 温度および風圧測定口	１式

２．有害ガス除去装置

２－１．薬剤貯留槽

２－１－１．消石灰貯留槽

２－１－２．活性炭貯留槽

※休止中

２－１－３．特殊助剤貯留槽

※休止中

２－２．貯留槽用集じん装置

２－２－１．消石灰貯留槽用集じん装置

１）形式	バグフィルタ
２）数量	１基
３）主要項目	
(1) 出口含じん量	0.1 g／m^3N
(2) 材質	SS400
(3) 板厚	3.2 mm
４）主要機器	
(1) 集じん装置本体	１基
(2) マノメータ	１基

２－２－２．活性炭貯留槽用集じん装置

２－２－３．特殊助剤貯留槽用集じん装置

２－３．薬剤噴霧用ブロワ

１）形式　　低騒音型ルーツブロワ

２）数量　　３基（内１基予備）

３）主要項目（１基につき）

(1) 容量　　3.3　Nm^3／min

(2) 吐出圧力　　25 kPa

(3) 主要部材質　　ケーシング　　FC200

ロータ　　FCD500-7

シャフト　　FCD500-7

(4) 所要電動機　　440 V × 4 P × 3.7 kW

(5) 操作方式　　遠隔（自動）・現場手動

４）主要機器（１基につき）

(1) ブロワ本体　　１基

(2) 消音器　　１基

(3) 電動機　　１台

(4) 付属弁類　　１式

２－４．排ガス再循環送風機

２－５．薬剤定量供給装置

２－５－１．消石灰定量供給装置

１）形式　　テーブルフィーダ式

２）数量　　１基（３方向切出式）

３）切出し量制御範囲（１式につき）

(1) 供給用　　～ 25 kg／h

(2) 切出用　　6.2～25 kg／h　（熱回収施設用）

1.5～ 6 kg／h　（灰溶融施設用）

４）制御方式　　遠隔自動・現場手動

２－５－２．活性炭定量供給装置

※休止中

２－５－３．特殊助剤定量供給装置

※休止中

３．脱硝装置

３－１．脱硝装置

１）形式　　無触媒脱硝式

２）数量　　１式

３）主要項目

・熱回収施設

(1) 噴霧薬剤　　１％尿素水（40％濃度で受入れします）

(2) 薬剤使用量　　6.40 kg／h（40％尿素水・高質ごみ時）

(3) 処理ガス量　　12,712 ㎥N／h

(4) ガス温度　　900 ～ 950 ℃

・灰溶融施設　※停止予定

(1) 噴霧薬剤　　１％尿素水（40％濃度で受入れします）

(2) 薬剤使用量　　1.30 kg／h（40％尿素水・高質ごみ時）

(3) 処理ガス量　　2,923 ㎥N／h

(4) ガス温度　　900 ℃

３－２．脱硝薬剤貯槽

３－３．脱硝薬剤供給ポンプ

１）形式	ダイヤフラムポンプ	
２）数量	２基	
３）主要項目（１基につき）		
(1) 容量	8 L／h	
(2) 全揚程	50 m	
(3) 流体名	40%尿素水	
(4) 温度	常温（20 ℃）	
(5) 主要部材質	ポンプヘッド	SUS316
	ダイヤフラム	PTFE
	プランジャー	SUS316
(6) 口径	入口側 15 mm, 出口側 15 mm	
(7) 所要電動機	440 V × 4P × 0.2 kW	
(8) 操作方式	遠隔自動、現場手動	
４）主要機器（１基につき）		
(1) ポンプ本体	１台	
(2) 圧力計	１式	

３－４．脱硝薬剤注入器

１）形式	２流体ノズル
２）数量	２式
３）主要項目（１式につき）	
(1) 材質	SUS316L
(2) 注入量	256.55kg／h
	51.88kg/h
(3) 流体	1%尿素水
４）主要機器（１式につき）	
(1) 本体	１式
(2) 圧力計	１式

３－５．希釈混合槽

３－６．希釈水貯槽

３－７．希釈水噴霧ポンプ

１）形式	ダイヤフラムポンプ	
２）数量	熱回収施設：３基（内１基予備）	
３）主要項目（１基につき）		
(1) 容量	55 L／h	
(2) 全揚程	50 m	
(3) 流体名	井水	
(4) 温度	常温（20 ℃）	
(5) 主要部材質	ポンプヘッド	SUS316
	ダイヤフラム	PTFE
	プランジャー	SUS316
(6) 口径	入口側 15 mm, 出口側 15 mm	
(7) 所要電動機	440 V × 4P × 0.2 kW	
(8) 操作方式	遠隔自動、現場手動	
４）主要機器（１基につき）		
(1) ポンプ本体	１台	
(2) 圧力計	１式	

第５節　余熱利用設備

１．温水発生器

２．温水発生器循環水ポンプ

１）形式　ラインポンプ

２）数量　３基（内１基予備）

３）主要項目（１基につき）

(1) 吐出量　2.8 m^3／h

(2) 揚程　30 m

(3) 口径　32 mm

(4) 温水温度　80 ℃

(5) 材質　ケーシング　FC200

インペラ　CAC406

(6) 所要電動機　440 V × 2 P × 1.5 kW

３．温水タンク

４．給湯用タンク

５．給湯用熱交換器

６．給湯用熱交換器循環ポンプ

１）形式　ラインポンプ

２）数量　２　基（内１基予備）

３）主要項目（１基につき）

(1) 吐出量　2.82 m^3／h

(2) 揚程　17 m

(3) 口径　32 mm

(4) 温水温度　80 ℃

(5) 材質　ケーシング　SUS304

インペラ　SUS304

(6) 所要電動機　440 V × 2 P × 0.75 kW

７．給湯用ポンプ

１）形式　ラインポンプ

２）数量　２基

３）主要項目

(1) 吐出量　2.82 m^3／h

(2) 揚程　17 m

(3) 口径　32 mm

(4) 温水温度　60 ℃

(5) 材質　ケーシング　SUS304

インペラ　SUS304

(6) 電動機　440 V × 2 P × 0.75 kW

８．ガス減温器

１）形式	ガス式空気予熱器	
２）数量	２基	
３）主要項目（１基につき）		
(1) 入口空気温度	63 ℃	
(2) 出口空気温度	170 ℃	
(3) ガス入口温度	315 ℃	
(4) ガス出口温度	190 ℃	
(5) 空気量	26,544 m^3N／h	
(6) 伝熱面積	380 m^2	
(7) 材質	本体：SS400	板厚 4.5 mm以上
	伝熱管：耐食性鋼管	板厚 4　mm以上
(8) 付帯機器	点検口，歩廊，階段　１式	
	ロータリバルブ	

９．ガス減温用送風機

１）形式	電動機直結ターボ型	
２）数量	２基	
３）主要項目（１基につき）		
(1) 風量	649 m^3／mim（ 60 ℃）	
(2) 風圧	3.0 kPa	
(3) 回転数	1,770 rpm	
(4) 電動機	440V × 4Ｐ × 55 kw	
(5) 風量調整方式	ダンパ制御方式	
(6) 主要材質	ケーシング	SS400
	インペラ	SS400
	シャフト	S45C
(7) 付帯機器	伸縮継手	１　式

第６節　通風設備

１．押込送風機

１）形式　　電動機直結ターボ形

２）数量　　２基

３）主要項目（１基につき）

(1) 風量　　185 m^3／min（ 20 ℃）

(2) 静圧　　3.3 kPa

(3) 回転数　　1,770 rpm

(4) 所要電動機　　440 V × 4 P × 18.5 kW

(5) 風量制御方式　　ダンパ制御

(6) 材質　　ケーシング　　SS400

インペラ　　SS400

(7) 操作方式　　遠隔自動、現場手動

４）主要機器（１基につき）

(1) 送風機本体　　１基

(2) 流量計　　１式

(3) 静圧計　　１式

(4) 点検口　　１式

２．二次送風機

１）形式　　電動機直結ターボ形

２）数量　　２基

３）主要項目（１基につき）

(1) 風量　　43.0 m^3／mim（ 20 ℃）

(2) 静圧　　4.4 kPa

(3) 回転数　　3,550 rpm

(4) 所要電動機　　440 V × 2 P × 7.5 kW

(5) 風量制御方式　　ダンパ制御

(6) 材質　　ケーシング　　SS400

インペラ　　SS400

(7) 操作方式　　遠隔自動、現場手動

４）主要機器（１基につき）

(1) 送風機本体　　１基

(2) 流量計　　１式

(3) 静圧計　　１式

(4) 点検口　　１式

３．空気予熱器

１）形式	ガス式空気予熱器
２）数量	２　基
３）主要項目（１基につき）	
(1) 構造	多管式
(2) 伝熱面積	89 m^2
(3) ガス温度	入口 389 ℃
	出口 321 ℃
(4) 空気温度	入口　20 ℃
	出口 200 ℃
(5) 交換熱量	1,173,105 kJ／h
(6) 最大空気量	4,975 m^3N／h（ 20 ℃）
(7) 排ガス量	11,617 m^3N／h
(8) 主要部材質	本体：SS400　　板厚 4.5 mm
	伝熱管：耐食鋼管　板厚 4.0 mm
(9) 制御方式	バイパス空気量
(10) 操作方式	遠隔自動、現場手動
４）主要機器（１基につき）	
(1) 空気予熱器本体	１　基
(2) マンホール	１　式
(3) 二重ダンパ	１　基

４．風道

５．煙道

１）形式	溶接鋼板製ダクト式
２）数量	２炉分（各炉独立形）
３）主要項目（１炉分につき）	
(1) ガス流速	15m／s以下（最大ガス量に対して）
(2) 材質	SS400
(3) 板厚	4.5 mm以上
(4) 保温	厚さ 75 mm以上（ロックウールまたはグラスウール）
	カラー鉄板ラッキング（屋外はSUS製）
４）主要機器（１炉分につき）	
(1) ダクト本体	１式
(2) マンホール	１式
(3) 各種測定孔	１式
(4) 伸縮継手	１式

６．誘引送風機

１）形式	電動機直結ターボ形
２）数量	２基
３）主要項目（１基につき）	
(1) 風量	770 m^3／mim（ 180 ℃）
(2) 静圧	4.9 kPa
(3) 設計耐熱温度	250 ℃
(4) 排ガス温度	180 ℃ ～ 190 ℃
(5) 所要電動機	440 V × 4 P × 110 kW
(6) 回転数	178 ～ 1,780 rpm
(7) 風量制御方式	ダンパおよび回転数制御
(8) 材質	ケーシング　SS400
	インペラ　　高張力綱
	シャフト　　S45C
(9) 操作方式	遠隔自動・現場手動
４）主要機器（１基につき）	
(1) 送風機本体	１基
(2) 温度計	１式
(3) マンホール	１式
(4) 静圧計	１式

７．煙突

１）形式	鋼製内筒型（頂部ノズル付）	
２）数量	１基	
３）主要項目		
(1) 筒身数	外筒１基，内筒２本	
(2) 煙突高	GL＋59m	
(3) 外筒仕上	押出中空セメント板の上、複層塗装吹付	
(4) ライニング高	59m（外部保温方式）	
(5) 頂部口径	1.00φm	
(6) 口径	1.35φm	
(7) 排ガス吐出速度	26 m／s以下	
(8) 頂部排ガス温度	170 ℃	
(9) 材質	外筒	押出中空セメント板
	内筒	SS400，6 mm以上
	頂部ノズル	SUS316L
	保温材	ロックウール，75 mm以上
(10) 外筒内電気設備	照明	階段，各踊り場
	コンセント	測定口踊場（２ヶ所以上）
５）主要機器		
(1) 煙突本体（外筒）	１式	
(2) 煙突本体（内筒）	２式	
(3) 頂部ノズル	２式	
(4) 昇降設備	１式	
(5) 測定孔	２式	
(6) 避雷針	１式	

８．冷却用送風機

１）形式	電動機直結ターボ形
２）数量	２基
３）主要項目（１基につき）	
(1) 風量	88 m^3／mim（ 20 ℃）
(2) 静圧	2.8 kPa
(3) 回転数	1,770 rpm
(4) 所要電動機	440 V × 4 P × 7.5 kW
(5) 風量制御方式	ダンパ制御
(6) 材質	ケーシング　SS400
	インペラ　　SS400
(7) 操作方式	遠隔自動、現場手動
４）主要機器（１基につき）	
(1) 送風機本体	１基
(2) 流量計	１式
(3) 静圧計	１式
(4) 点検口	１式

第７節　灰出し設備

１．炉下シールゲート

１）形式　　一重ダンパ

２）数量　　２炉分

３）主要項目（１炉分につき）

(1) 能力　　0.1 t／h以上

(2) 主要寸法　　幅 0.4 m×長 0.65 m

(3) 電動機　　440 V × 4 P × 0.25 kW

(4) 操作方式　　自動、現場手動

(5) 主要材質

ケーシング	SS400
ベーン	SS400
シャフト	SS400

４）付帯機器

(1) 過負荷保護装置，非常用停止装置

(2) 安全（防護）カバー

(3) 点検・清掃口等付属品

２．炉下コンベヤ

１）形式　　ダブルチェーンスクレーパコンベヤ

２）数量　　２炉分

３）主要項目（１炉分につき）

(1) 能力　　0.2 t／h以上

(2) 単位容積重量　　1.0　t／m^3

(3) 機幅　　0.55 m

(4) 機長　　4.67 m

(5) 速度　　0.8　m／min

(6) 電動機　　440 V × 4 P × 0.4 kW

(7) 主要材質　　Q235（SS400相当品）

(8) 操作方法　　自動，遠隔手動・現場手動

４）付属機器

(1) 過負荷保護装置，非常用停止装置

(2) 安全（防護）カバー

(3) 点検・清掃口等付属品

３．焼却灰搬送コンベヤ

３－１．No.1 焼却灰搬送コンベヤ

１）形式　　ダブルチェーンスクレーパコンベヤ

２）数量　　１　基

３）主要項目（１基につき）

(1) 能力　　0.4 t／h以上

(2) 単位容積重量　　1.0 t／m^3

(3) 機幅　　0.7　m

(4) 機長　　16.97 m

(5) 揚程　　6.614 m

(6) 速度　　1.0　m／min

(7) 電動機　　440 V × 4 P × 0.75 kW

(8) 主要材質　　Q235（SS400相当品）

(9) 操作方法　　自動，遠隔手動・現場手動

４）付属設備

(1) 過負荷保護装置、非常用停止装置

(2) 安全（防護）カバー

(3) 点検・清掃口等付属品

３－２．No.2 焼却灰搬送コンベヤ

１）形式　　垂直バケットコンベヤ

２）数量　　１基

３）主要項目（１基につき）

(1) 能力　　0.4 t／h以上

(2) 単位容積重量　　1.0 t／m^3

(3) 機幅　　0.56 m

(4) 機長　　0.0 m

(5) 揚程　　15.4 m

(6) 速度　　3.0 m／min

(7) 電動機　　440 V × 4 P × 0.75 kW

(8) 主要材質　　Q235（SS400相当品）

(9) 操作方法　　自動，遠隔手動・現場手動

４）付属設備

(1) 過負荷保護装置、非常用停止装置

(2) 安全（防護）カバー

(3) 点検・清掃口等付属品

３－３．No.3 焼却灰搬送コンベヤ

１）形式　　ダブルチェーンスクレーパコンベヤ

２）数量　　１基

３）主要項目（１基につき）

(1) 能力　　0.4 t／h以上

(2) 単位容積重量　　1.0 t／m^3

(3) 機幅　　0.66　m

(4) 機長　　5.825 m

(5) 速度　　1.0　m／min

(6) 電動機　　440 V × 4 P × 0.4 kW

(7) 主要　材質　　Q235（SS400相当品）

(8) 操作方法　　自動，遠隔手動・現場手動

４）付属設備

(1) 過負荷保護装置、非常用停止装置

(2) 安全（防護）カバー

(3) 点検・清掃口等付属品

４．振動篩

１）形式　　振動式

２）数量　　１基

３）主要項目

(1) 能力　　0.4 t／h以上

(2) 単位容積重量　　1.0 t／m^3

(3) ふるい目種類　　くし歯形

(4) ふるい目寸法　　30 mm（初期設定値50mm×800mm）

(5) 機長　　幅 0.45 m × 長さ 6.9 m

(6) 構造　　振動式

(7) 電動機　　440 V × 4 P × 3.7 kW

(8) 主要材質

イ．ふるい目　　SS400

ロ．フレーム　　SS400＋ステンレス鋼

(9) 操作方法　　自動，遠隔手動・現場手動

４）付属設備

(1) 過負荷保護装置，非常用停止装置

(2) 安全（防護）カバー

(3) 点検・清掃口等付属品

５．破砕機

１）形式　回転衝撃式

２）数量　１基

３）主要項目

(1) 破砕能力　0.2 t／h以上

(2) 破砕粒度　30 mm以下

(3) 主要部材　投入部　SS400

破砕部　SCMnH11

ケーシング　SS400

(4) 操作方法　自動，遠隔手動・現場手動

４）主要寸法

(1) 供給寸法　幅 250 mm × 長さ 300 mm

(2) 排出寸法　幅 650 mm × 長さ 460 mm

(3) 破砕部目開き　60 ～ 200 mm

５）電動機　440 V × 4 P × 15 kW

６．破砕物搬送コンベヤ

１）形式　ダブルチェーンスクレーパコンベヤ

２）数量　１基

３）主要項目（１基につき）

(1) 能力　0.4 t／h以上

(2) 単位容積重量　1.0 t／m^3

(3) 機幅　0.66 m

(4) 機長　7.792 m

(5) 揚程　3.884 m

(6) 速度　1.0 m／min

(7) 電動機　440 V × 4 P × 0.4 kW

(8) 主要材質　Q235（SS400相当品）

(9) 操作方法　自動，遠隔手動・現場手動

４）付属設備

(1) 過負荷保護装置，非常用停止装置

(2) 安全（防護）カバー

(3) 点検・清掃口等付属品

７．磁選機

１）形式　　吊下げベルト式

２）数量　　１　基

３）主要項目

(1) 能力　　0.4 t／h以上

(2) 主要寸法　　幅 0.95m（ﾄﾞﾗﾑ幅）×長さ 2.85m ×高さ約0.76 m

(3) 電動機　　440 V × 4 P × 1.5kW

(4) 電磁石　　440 V × 4.5kW

(5) 構造　　吊下式

(6) 主要材質　　SS400

(7) 操作方法　　自動，遠隔手動・現場手動

４）付属設備

(1) 過負荷保護装置，非常用停止装置

(2) 安全（防護）カバー

(3) 点検・清掃口等付属品

８．磁性物搬送シュート

９．アルミ選別機

１）形式　永磁ドラム回転式

２）数量　１基

３）主要項目

(1) 能力　0.4 t／h以上

(2) 主要寸法　幅 0.88 m × 長さ 2.885 m × 高さ 3.3 m

(3) 電動機　440 V × 4 P × 3.7 kW

(4) ベルト速度　最大100 m／min

(5) 構造　溶接構造

(6) 主要材質

ベルト	耐摩耗ベルト
ドラムシェル	FRP
フレーム	SS400

(7) 操作方法　自動，遠隔手動・現場手動

４）付属設備

(1) 過負荷保護装置，非常用停止装置

(2) 安全（防護）カバー

(3) 点検・清掃口等付属品

10. アルミ搬送シュート

11. 不適物搬送シュート

12. 整粒灰搬送コンベヤ

12－1. No.1 整粒灰搬送コンベヤ

１）形式　　ダブルチェーンスクレーパコンベヤ

２）数量　　１基

３）主要項目（１基につき）

(1) 能力　　0.4 t／h以上

(2) 単位容積重量　　1.0 t／m^3

(3) 機幅　　0.66 m

(4) 機長　　6.95 m

(5) 揚程　　1.6 m

(6) 速度　　1.0 m／min

(7) 電動機　　440 V × 4 P × 0.4 kW

(8) 主要材質　　Q235（SS400相当品）

(9) 操作方法　　自動，遠隔手動・現場手動

４）付属設備

(1) 過負荷保護装置，非常用停止装置

(2) 安全（防護）カバー

(3) 点検・清掃口等付属品

12－2. No.2 整粒灰搬送コンベヤ

１）形式　　バケットコンベヤ

２）数量　　１　基

３）主要項目（１基につき）

(1) 能力　　0.4 t／h以上

(2) 単位容積重量　　1.0 t／m^3

(3) 機幅　　0.65 m

(4) 機長　　7.5　m

(5) 揚程　　7.755　m

(6) 速度　　1.6 m／min

(7) 電動機　　440 V × 4 P × 0.75 kW

(8) 主要材質　　Q235（SS400相当品）

(9) 操作方法　　自動，遠隔手動・現場手動

４）付属設備

(1) 過負荷保護装置，非常用停止装置

(2) 安全（防護）カバー

(3) 点検・清掃口等付属品

13. 鉄ピット

14. アルミピット

15. 不適物ピット

16. 搬出クレーン

17. 飛灰搬送コンベヤ

17－1. No.1 飛灰搬送コンベヤ

１）形式　　ケースコンベヤ

２）数量　　２基

３）主要項目（１炉分につき）

(1) 能力　　0.06 t／h

(2) 単位容積重量　　0.35 t／m^3

(3) 機幅　　0.2　m

(4) 機長　　8.0　m

(5) 揚程　　0.85 m

(6) 速度　　5.0　m／min

(7) 電動機　　440 V × 4 P × 0.75 kw

(8) 主要材質　　SS400

(9) 操作方法　　自動、遠隔手動、現場手動

４）付属設備

(1) 過負荷保護装置，非常用停止装置

(2) 安全（防護）カバー

(3) 点検・清掃口等付属品

17－2. No.2 飛灰搬送コンベヤ

１）形式　　ケースコンベヤ

２）数量　　２基

３）主要項目（１炉分につき）

(1) 能力　　0.12 t／h以上

(2) 単位容積重量　　0.35 t／m^3

(3) 機幅　　0.25 m

(4) 機長　　7.75 m

(5) 揚程　　2.3 m

(6) 速度　　5 m／min

(7) 電動機　　440 V × 4 P × 0.75 kw

(8) 主要材質　　SS400

(9) 操作方法　　自動、遠隔手動、現場手動

４）付属設備

(1) 過負荷保護装置，非常用停止装置

(2) 安全（防護）カバー

(3) 点検・清掃口等付属品

17－3. No.3 飛灰搬送コンベヤ

1）形式　　ケースコンベヤ

2）数量　　２基

3）主要項目（１炉分につき）

(1) 能力　　0.06 t／h以上

(2) 単位容積重量　　0.35 t／m^3

(3) 機幅　　0.2　m

(4) 機長　　8.75 m

(5) 揚程　　0.8　m

(6) 速度　　5.0　m／min

(7) 電動機　　440 V × 4 P × 0.75 kw

(8) 主要材質　　SS400

(9) 操作方法　　自動、遠隔手動、現場手動

4）付属設備

(1) 過負荷保護装置，非常用停止装置等必要な機器

(2) 安全（防護）カバー

(3) 点検・清掃口等付属品

18. 飛灰集合コンベヤ

18－1. No.1 飛灰集合コンベヤ

1）形式　　ケースコンベヤ

2）数量　　1　基

3）主要項目（１炉分につき）

(1) 能力　　0.24 t／h

(2) 単位容積重量　　0.35 t／m^3

(3) 機幅　　0.25　m

(4) 機長　　10.21 m

(5) 揚程　　0.775 m

(6) 速度　　5 m／min

(7) 電動機　　440 V × 4 P × 0.75 kw

(8) 主要材質　　SS400

(9) 操作方法　　自動、遠隔手動、現場手動

18－2. No.2 飛灰集合コンベヤ

※灰溶融炉停止に伴い使用停止

第８節　給水設備

１．槽類

１－１．プラント用水受水槽

１－２．生活用水受水槽

１－３．機器冷却水槽

１－４．再利用水受水槽

１－５．軟水タンク

※灰溶融炉停止に伴い使用停止

２．ポンプ類

２－１．プラント用水揚水ポンプ

１）形式	圧力タンク式給水ユニット	
２）数量	２　基（内１基予備）	
３）主要項目（１基につき）		
(1) 吐出量	14 m^3／h	
(2) 揚程	40 m	
(3) 口径	40 mm	
(4) 材質	ケーシング	SUS304
	インペラ	SUS304
	シャフト	SUS420J2
(5) 所要電動機	440 V × 2 P × 3.7 kW	

２－２．生活用水加圧ポンプ

１）形式　　圧力タンク式給水ユニット

２）数量　　２基（内１基予備）

３）主要項目（１基につき）

(1) 吐出量　　13.8 m^3／h

(2) 揚程　　60 m

(3) 所要電動機　　440 V × 2 P × 3.7 kW

２－３．機器冷却水揚水ポンプ

２－４．軟水移送ポンプ

※灰溶融炉停止に伴い使用停止

２－５．溶融炉冷却水循環ポンプ

※灰溶融炉停止に伴い使用停止

３．機器冷却水冷却塔

１）形式　　カウンターフロー式

２）数量　　１　基

３）主要項目（１基につき）

(1) 循環水量　　77 m^3／h 以上

(2) 冷却水入口温度　　37 ℃

(3) 冷却水出口温度　　32 ℃

(4) 所要電動機　　440 V × 10 P × 1.1 kW×2

(5) 主要材質　　本体　　樹　脂（ＦＲＰ）

送 風 機　　耐食アルミ

熱交換器　　硬質塩化ビニル

４．溶融炉冷却水冷却塔（蒸気復水器）

※灰溶融炉停止に伴い使用停止

５．軟水装置

※灰溶融炉停止に伴い使用停止

第９節　排水処理設備

１．ごみピット排水処理装置

１－１．ごみピット排水貯留槽

１－２．ごみピット排水ポンプ

１）形式　　水中汚水汚物ポンプ

２）数量　　２基（内１基倉庫予備）

３）主要項目（１基につき）

(1) 吐出量　　6.0 m^3／h

(2) 全揚程　　34 m

(3) 口径　　50 mm

(4) 材質　　ケーシング　FC200

インペラ　　FC200

シャフト　　SUS420J2

(5) 操作方式　　自動，遠隔手動，現場手動

(6) 制御方式　　レベル制御方式

(7) 所要電動機　　220 V × 2 P × 3.7 kW

４）主要機器（１台につき）

(1) 本体　　１式

(2) 駆動電動機　　１式

(3) 着脱装置　　１式

(4) 吊り上げ装置　　１式

１－３．ごみピット排水ろ過器

１）形式　　自動洗浄式スクリーン

２）数量　　１基

３）主要項目

(1) 能力　　2.0 m^3／h

(2) 主要部材質　　SUS304

４）主要機器

(1) 本体　　１基

(2) 電動自動弁　　１式

(3) 洗浄機　　１式

１－４．ろ液貯留槽

１－５．ろ液噴霧ポンプ

１）形式　　立形多段渦巻ポンプ

２）数量　　３台（内１台予備）

３）主要項目（１台につき）

(1) 吐出量　　0.6 m^3／h

(2) 全揚程　　65 m

(3) 材質　　ケーシング SCS14A

インペラ　SUS316

(4) 口径　　25 mm

(5) 操作方式　　自動、現場手動

(6) 制御方式　　自動、現場手動

(7) 所要電動機　　220 V × 2 P × 0.75 kW

４）主要機器（１台につき）

(1) 本体　　１基

(2) 駆動電動機　　１式

(3) 圧力計　　１式

１－６．ろ液噴霧器

１）形式　　二流体噴霧式

２）数量　　２炉分

３）主要項目（１炉分につき）

(1) 噴霧量　　200 L／h（最大）

(2) 噴霧圧力　　0.3 MPa

(3) 空気圧力　　0.2 MPa

(4) ノズル径　　10Ａ

(5) 主要部材質　　パイプ　　SUS316L

ノズルチップ　SUS310S

(6) 操作方法　　自動，遠隔手動，現場手動

４）主要機器（１炉分につき）

(1) 本体　　１式

(2) ノズルチップ　　１式

(3) 圧力計　　１式

(4) 着脱装置　　１式

２．排水処理装置（プラント排水、生活排水、洗車排水）

２－１．槽類

２－１－１．原水槽

２－１－２．計量槽

２－１－３．中和凝集反応槽

２－１－４．沈殿槽

２－１－５．中間槽

２－１－６．汚泥濃縮槽

２－２．ポンプ・ブロワ類

２－２－１．排水移送ポンプ

１）形式	水中汚水ポンプ
２）数量	２基（内１基予備）
３）主要項目（１基につき）	
(1) 吐出量	2.4 m^3／h
(2) 揚程	7.0 m
(3) 材質	ケーシング 樹脂製
	インペラ 樹脂製
	シャフト SUS420J2
(4) 所要電動機	0.4 kW

２－２－２．ろ過ポンプ

１）形式	水中汚水ポンプ
２）数量	２基（内１基予備）
３）主要項目（１基につき）	
(1) 吐出量	1.5 m^3／h
(2) 揚程	19 m
(3) 材質	ケーシング FC200
	インペラ FC200
	シャフト SUS420J2
(4) 所要電動機	2.2 kW

２－２－３．汚泥移送ポンプ

１）形式　ボルテックポンプ

２）数量　２基（内１基予備）

３）主要項目（１基につき）

(1) 吐出量　0.72 m^3／h

(2) 揚程　1.0 m

(3) 材質　ケーシング FC200

インペラ　FC150

シャフト　S35C

(4) 所要電動機　0.75 kW

２－２－４．濃縮汚泥移送ポンプ

１）形式　ラジアルベーンポンプ

２）数量　２基（内１基予備）

３）主要項目（１基につき）

(1) 吐出量　0.36 m^3／h

(2) 揚程　15 m

(3) 材質　ケーシング SCS13

インペラ　強化PTFE

シャフト　SUS420J2

(4) 所要電動機　0.75 kW

２－２－５．曝気ブロワ

１）形式　ルーツブロワ

２）数量　１基

３）主要項目（１基につき）

(1) 吐出量　41.4 m^3／h

(2) 揚程　0.4 m

(3) 材質　ケーシング FC200

シャフト　FCD500

(4) 所要電動機　1.5 kW

２－２－６．逆洗ポンプ

１）形式	渦巻ポンプ
２）数量	２基（内１基予備）
３）主要項目（１基につき）	
(1) 吐出量	6.0 m^3／h
(2) 揚程	13 m
(3) 材質	ケーシング FC200
	インペラ CAC406
	シャフト SUS403
(4) 所要電動機	1.5 kW

２－３．ろ過塔

２－４．薬液貯槽

２－４－１．アルカリ貯槽

２－４－２．凝集剤貯槽

２－４－３．凝集助剤貯槽

２－４－４．酸貯槽

２－５．薬液注入ポンプ類

２－５－１．アルカリ注入ポンプ

１）形式　ダイヤフラムポンプ

２）数量　２基（内１基予備）

３）主要項目（１基につき）

(1) 吐出量　0.0002856 m^3／h

(2) 揚程　20 m

(3) 材質

ポンプヘッド(ケーシング)	PVC
ダイヤフラム(インペラ)	PTFE
ボール(バルブ)	セラミック

(4) 所要電動機　0.015 kW

２－５－２．凝集剤注入ポンプ

１）形式　ダイヤフラムポンプ

２）数量　２基（内１基予備）

３）主要項目（１基につき）

(1) 吐出量　0.0003024 m^3／h

(2) 揚程　20 m

(3) 材質

ポンプヘッド(ケーシング)	PVC
ダイヤフラム(インペラ)	PTFE
ボール(バルブ)	セラミック

(4) 所要電動機　0.015 kW

２－５－３．凝集助剤注入ポンプ

１）形式　ダイヤフラムポンプ

２）数量　２基（内１基予備）

３）主要項目（１基につき）

(1) 吐出量　0.0036 m^3／h

(2) 揚程　10 m

(3) 材質

ポンプヘッド(ケーシング)	PVC
ダイヤフラム(インペラ)	EPDM
ボール(バルブ)	SUS304

(4) 所要電動機　0.07 kW

２－５－４．酸注入ポンプ

１）形式	ダイヤフラムポンプ	
２）数量	２基（内１基予備）	
３）主要項目（１基につき）		
(1) 吐出量	0.0002832 m^3／h	
(2) 揚程	20 m	
(3) 材質	ポンプヘッド(ケーシング)	PVC
	ダイヤフラム(インペラ)	PTFE
	ボール(バルブ)	セラミック
(4) 所要電動機	0.015 kW	

第 10 節　雑設備

１．計装用空気圧縮機

１）形式　　スクリュー式

２）数量　　２基（内１基予備）

３）主要項目（１基につき）

(1) 吐出量　　3.9 m^3／min

(2) 吐出圧力　　0.7 MPa

(3) 空気タンク　　1.96 m^3

(4) 所要電動機　　440V × 2 P × 22 kW

(5) 操作方式　　遠隔自動，現場手動

４）主要機器（１基につき）

(1) 圧縮機本体　　１基

(2) 冷却器　　１式

(3) 空気タンク　　１式

(4) 除湿器　　１式

２．雑用空気圧縮機

１）形式　　スクリュー式

２）数量　　２基（内１基予備）

３）主要項目（１基につき）

(1) 吐出量　　6.5 m^3／min

(2) 吐出圧力　　0.7 MPa

(3) 空気タンク　　1.0 m^3

(4) 所要電動機　　440V × 2 P × 37 kW

(5) 操作方式　　遠隔自動，現場手動

４）主要機器（１基につき）

(1) 圧縮機本体　　１基

(2) 冷却器　　１式

(3) 空気タンク　　１式

３．真空掃除装置

４．可搬式掃除機

５．機器搬出入用ホイスト設備

６．説明用映像・音響設備

７．エアーシャワー設備

１）形式	箱型自動式
２）数量	２基
３）設置場所	各前室内

第２章　機械設備既設仕様【灰溶融施設】

第１節　受入供給設備

１．No.1，No.2 焼却灰貯留槽

２．No.1，No.2 焼却灰定量供給装置

３．整粒灰振分コンベヤ

１）形式	スクリューコンベヤ
２）数量	１　基
３）主要項目（１基につき）	
(1)　能力	0.55　t/h以上
(2)　単位容積重量	1.0 t/m^3
(3)　機幅	0.22 m
(4)　機長	3.3　m
(5)　速度	1.5 m/min
(6)　電動機	440V × 4 P × 0.75 kW
(7)　主要材質	SS400
(8)　操作方法	遠隔自動、現場手動

４）付属設備

(1)　過負荷保護装置、非常用停止装置

(2)　安全（防護）カバー

(3)　点検・清掃口等付属品

４．混合灰投入コンベヤ

※灰溶融炉停止に伴い使用停止

５．計量コンベヤ

※灰溶融炉停止に伴い使用停止

第２節　溶融設備

１．灰溶融炉

※灰溶融炉停止に伴い使用停止

２．溶融油圧装置

※灰溶融炉停止に伴い使用停止

３．溶融炉燃焼室（二次燃焼室）

※灰溶融炉停止に伴い使用停止

４．溶融炉バーナ

※灰溶融炉停止に伴い使用停止

５．燃料移送ポンプ

※灰溶融炉停止に伴い使用停止

６．溶融炉押込送風機

※灰溶融炉停止に伴い使用停止

７．溶融炉空気予熱器

※灰溶融炉停止に伴い使用停止

８．スラグ孔加熱バーナ

※灰溶融炉停止に伴い使用停止

９．ダスト付着防止装置

※灰溶融炉停止に伴い使用停止

第３節　燃焼ガス冷却設備

１．溶融炉ガス冷却室

※灰溶融炉停止に伴い使用停止

２．溶融炉噴射ノズル

※灰溶融炉停止に伴い使用停止

３．溶融炉噴射水加圧ポンプ

※灰溶融炉停止に伴い使用停止

第４節　排ガス処理設備

１．溶融炉集じん装置

※灰溶融炉停止に伴い使用停止

２．溶融炉薬剤噴霧用ブロワ

※灰溶融炉停止に伴い使用停止

第５節　通風設備

１．溶融炉誘引送風機

※灰溶融炉停止に伴い使用停止

２．風道

※灰溶融炉停止に伴い使用停止

３．煙道

※灰溶融炉停止に伴い使用停止

第６節　スラグ冷却設備

１．水砕コンベヤ

※灰溶融炉停止に伴い使用停止

２．スラグ冷却水循環ポンプ

※灰溶融炉停止に伴い使用停止

３．スラグ冷却水貯留槽

※灰溶融炉停止に伴い使用停止

４．スラグ冷却水冷却装置

※灰溶融炉停止に伴い使用停止

第７節　排出設備

１．スラグ移送コンベヤ

※灰溶融炉停止に伴い使用停止

２．スラグバンカ

※灰溶融炉停止に伴い使用停止

３．スラグ破砕・摩砕機

※灰溶融炉停止に伴い使用停止

４．スラグ磁選機

※灰溶融炉停止に伴い使用停止

第８節　溶融飛灰処理設備

１．溶融飛灰搬送コンベヤ

１－１．No.1 溶融飛灰搬送コンベヤ

※灰溶融炉停止に伴い使用停止

１－２．No.2 溶融飛灰搬送コンベヤ

※灰溶融炉停止に伴い使用停止

１－３．No.3 溶融飛灰搬送コンベヤ

※灰溶融炉停止に伴い使用停止

２．溶融飛灰貯留槽

１）形式　　鋼板溶接製

２）数量　　１基

３）主要項目（１基につき）

(1)　容量　　10 m^3

(2)　寸法　　2.0 m×2.4×高さ 1.1 m（直胴部）

(3)　材質　　SS400

４）主要機器　　切出装置

５）付属設備　　ブリッジ解除装置、集じん装置

３．溶融飛灰定量供給装置

１）形式　　スクリューコンベヤ

２）数量　　１基

３）主要項目

(1)　輸送量　　830 kg/h 以上

(2)　操作方法　　遠隔、自動、現場手動

(3)　電動機　　440V × 4 P × 1.5 kW

４）付属設備

(1)　過負荷保護装置、非常用停止装置

(2)　安全（防護）カバー

(3)　点検・清掃口等付属品

４．混練成形機

１）形式　　二軸混練機

２）数量　　１基

３）主要項目

(1)　処理能力　　0.83 t/h

(2)　材質

①　本体　　SS400

②　羽根　　SS400

(3)　添加剤　　添加水、重金属固定剤（灰固形化処理時のみ使用）

(4)　電動機　　440V × 4 P × 11 kW

(5)　操作方法　　遠隔自動、現場手動

４）付属品

(1)　点検口　　１式

(2)　ショックリレー　　１式

(3)　給水ノズル　　１式

５．重金属固定剤注入ポンプ

※休止中

６．重金属固定剤貯留槽

※休止中

７．希釈水ポンプ

※休止中

８．希釈水タンク

※休止中

９．セメント貯留槽

10. 養生コンベヤ

１）形式　　ベルトコンベヤ

２）数量　　１基

３）主要項目

(1)　運搬物　　溶融飛灰処理物

(2)　搬送能力　　0.83 t/h

(3)　主要寸法　　幅 0.75 m × 長さ 5.8 m × 高さ 0.6 m

(4)　材質

① 本体　　SS400

② ベルト　　重耐油平ベルト

(5)　電動機　　440 V × 4 P × 0.4 kW

(6)　搬送速度　　2.0 m/min

(7)　駆動方式　　ローラチェーン

(8)　操作方法　　自動、遠隔手動、現場手動

４）主要機器

(1)　コンベヤ本体　　１式

(2)　電動機　　１台

(3)　ベルト緊張装置　１式

(4)　架台　　１式

５）付属品

(1)　温風発生装置　　１台

11. 飛灰搬出装置

１）形式　　フレコンパック式

２）数量　　１式

３）主要項目

(1)　容量　　1 m^3（フレコンパック１袋当り）

(2)　寸法　　幅 1.2 m×奥行 1.8 m ×高さ 2.5255 m

(3)　主要材質　　SS400

４）主要機器

(1)　本体　　１基

(2)　計量装置（ロードセル）１式

(3)　制御盤　　１面

第３章　電気計装設備既設仕様

第１節　電気設備

１．引込用柱上開閉器

１）形式	高圧負荷開閉器（SOG 付）
２）付属	高圧避雷器（LA）

２．高圧受電盤

１）形式	鋼板製屋内単位閉鎖垂直自立形
２）数量	１面
３）主要取付機器	真空遮断器（VCB）
	計器用変流器
	計器用変圧器
	電力計・電流計・電圧計・力率計
	電力量計・無効電力量計
	その他各種継電器や自動力率調節計

３．高圧配電盤

１）形式	鋼板製屋内単位閉鎖垂直自立形
２）数量	１面
３）主要取付機器	真空遮断器（VCB）
	ヒューズ付気中開閉器・断路器
	計器用変流器（固体絶縁方式）
	電流計・電力量計等

４．高圧分岐盤

１）形式	鋼板製屋内単位閉鎖垂直自立形
２）主要取付機器	真空遮断器（VCB）
	計器用変流器（固体絶縁方式）
	電流計・電力量計等

５．プラント動力用変圧器

(1) 形式	乾式モールド形
(2) 電圧	6.6kV／440Ｖ（３相３線）
(3) 容量	1000 kVA（最大負荷時の110％以上）
(4) 絶縁種別	Ｆ種

６．建築動力用変圧器

(1) 形式	乾式モールド形
(2) 電圧	6.6kV／220Ｖ（３相３線）
(3) 容量	150 kVA（最大負荷時の110％以上）
(4) 絶縁種別	Ｆ　種

７．照明等用変圧器

(1) 形式	乾式モールド形
(2) 電圧	6.6kV／210／105Ｖ（単相３線）
(3) 容量	75 kVA（最大負荷時の110％以上）
(4) 絶縁種別	Ｆ　種

(5) 照明は100V電源、外灯は適宜200V。

８．400V 系用動力主幹盤

１）形式	鋼板製屋内閉鎖垂直自立形
２）数量	１面
３）主要取付機器	配線用しゃ断器、漏電しゃ断器、計器用変成器、変流器 各種計器等

９．200V 系用動力主幹盤

１）形式	鋼板製屋内閉鎖垂直自立形
２）数量	１面
３）主要取付機器	配線用しゃ断器、漏電しゃ断器、計器用変成器、変流器 各種計器等

10. 照明用単相主幹盤

１）形式　　鋼板製屋内閉鎖垂直自立形

２）数量　　１面

３）主要取付機器　　配線用しゃ断器、漏電しゃ断器、計器用変成器、変流器
各種計器等

11. コンデンサ盤

１）形式　　鋼板製屋内閉鎖垂直自立形

２）数量　　１面

３）主要取付機器　　自動力率調節計、表示灯、操作スイッチ配線用しゃ断器、
漏電しゃ断器、計器用変成器、変流器、各種計器等

12. 非常用電源盤

１）形式　　鋼板製屋内閉鎖垂直自立形

２）数量　　１面

３）主要取付機器　　自動力率調節計、表示灯、操作スイッチ、配線用しゃ断器、
漏電しゃ断器、計器用変成器、変流器
各種計器等

13. 炉用動力制御盤

１）形式　　鋼板製屋内閉鎖自立形

２）数量　　２面

３）主要取付機器　　配線用しゃ断器，電磁開閉器，補助リレー，漏電リレー
表示灯，制御用ＰＬＣ等

14. 共通動力制御盤

１）形式　　鋼板製屋内閉鎖自立形

２）数量　　１面

３）主要取付機器　　配線用しゃ断器，電磁開閉器，補助リレー，漏電リレー
表示灯，制御用ＰＬＣ等

15. 非常用動力制御盤

１）形式	鋼板製屋内閉鎖自立形
２）数量	１面
３）主要取付機器	配線用しゃ断器，電磁開閉器，補助リレー，漏電リレー 表示灯，制御用ＰＬＣ等

16. 現場制御盤

１）形式	屋内鋼板製閉鎖自立形
２）数量	１　式
３）主要取付機器	配線用しゃ断器，電磁開閉器，補助リレー，漏電リレー 表示灯，操作スイッチ，電流計，制御用ＰＬＣ等

17. 現場操作盤

18. 非常用発電設備

・原動機

１）形式	ディーゼル機関方式
２）数量	１基
３）主要項目	
(1) 出力	130 PS
(2) 燃料	ディゼル軽油
(3) 起動	電気式

・発電機

１）形式	３相同期発電機
２）数量	１基
３）主要項目	
(1) 出　　力	92 kW (115 kVA)
(2) 電　　圧	440Ｖ級
(3) 力　　率	80%
(4) 回転数	1,800 rpm
(5)非常用負荷内訳	機器冷却装置
	計装用電源（無停電電源装置用電源含む）
	防災電源
	消防設備機器
	計装電源（データ処理その他）
	建築動力用非常電源
	ごみ計量機（管理棟南側）
	非常用発電機室換気ファン
	プラットホーム出入口扉
	ごみ投入扉
	ごみクレーン
	浸出水処理施設消火栓ポンプ（5.5kw×200Ｖ）

19. 補修用電源設備

１）型式　　防じん型

２）数量　　５面

３）主要項目

(1) 容量　　200Ｖ　100Ａ以上

100Ｖ　50Ａ

(2) 電源　　AC３φ　３Ｗ　220Ｖ　60Hz

AC１φ　２Ｗ　100Ｖ　60Hz

20. 無停電電源装置

１）蓄電池形式　　小型シール鉛畜電池

２）数量　　２台

３）主要項目

(1) 容量　　100Ｖ　３ＫＶＡと５ＫＶＡ

(2) 電源　　AC１φ　２Ｗ　100Ｖ　60Hz

第２節　計装制御設備

１．計器盤

１）形式　　鋼板製自立閉鎖形

２）数量　　１　式

３）主要取付機器　　記録計・配線用遮断器、補助リレー、演算処理装置、
ﾌﾟﾛｾｽ入出力ｶｰﾄﾞ、各種ｺﾝﾄﾛｰﾙｶｰﾄﾞ、電源ﾕﾆｯﾄ、その他必要品

２．ITV カメラ

記号	設置場所	台数	種　別	レンズ形式	ケース	備　　考
A	プラットホーム	1	カラー	電動ズーム	防じん	ワイパー回転雲台付
B	ごみピット	1	カラー	電動ズーム	防じん	回転雲台付
C	ごみ投入ホッパ	2	カラー	望　遠	防じん	－
D	焼却炉内	2	カラー	標　準	水　冷	－
E	煙突	1	カラー	電動ズーム	全天候	ワイパー，ヒータ付

３．ITV モニタ

設置場所	台数	種　別	大きさ	監視対象	備　　考
中央制御室	2	カラー	21 インチ	D	切替
	1	カラー	21 インチ	A，B，C，E	
	1	カラー	21 インチ	F	
	1	カラー	21 インチ	G	
（ｸﾚｰﾝ操作用）	1	カラー	21 インチ	A，B，C	4 分割表示機能付

４．中央制御装置（分散型制御システム）

１）中央制御装置

(1) 数量　　１式（プロセス用および共通設備機器用）

(2) 形式　　デスク型

(3) 寸法　　3.0 mW × 0.8 mL × 0.7 mH

(4) 構成

① 演算処理装置

② 補助記憶装置

２）モニタ（液晶）オペレータ・ステーション

(1) 数量　　１式（プロセス用および共通設備機器用）

(2) 形式　　デスク形

(3) 構成　　1号炉･2号炉･共通･灰溶融

(4) 仕様

液晶ディスプレイ 4台

ア．形式　　カラー（21インチ以上）

イ．操作方式　　キーボードおよびマウス方式

ウ．キーボード　　JIS標準キーボード又は専用キーボード

３）カラーレーザープリンタ

(1) 形式　　卓上据置形

(2) 記録形式　　熱溶融転写式またはインクジェット式（レーザー可）

４）外部記憶装置

(1) 形式　　ＵＳＢフラッシュメモリー

(2) ディスク容量　　２ＧＢ以上

５．環境測定装置

１）ばいじん連続分析計	２組（各炉）
２）SO_2連続分析計	２組（各炉）
３）HCl 連続分析計	２組（各炉）
４）NO_x連続分析計	２組（各炉）
５）CO 連続分析計	２組（各炉）
６）O_2連続分析計	２組（各炉）
７）気象測定器(風向、風速、温度、湿度、気圧)	１ 組

６．浸出水処理設備非常用通報盤

７．計装機器

符号 NO.	年月日 DATE	記事 CONTENTS	記入者 ENTRY

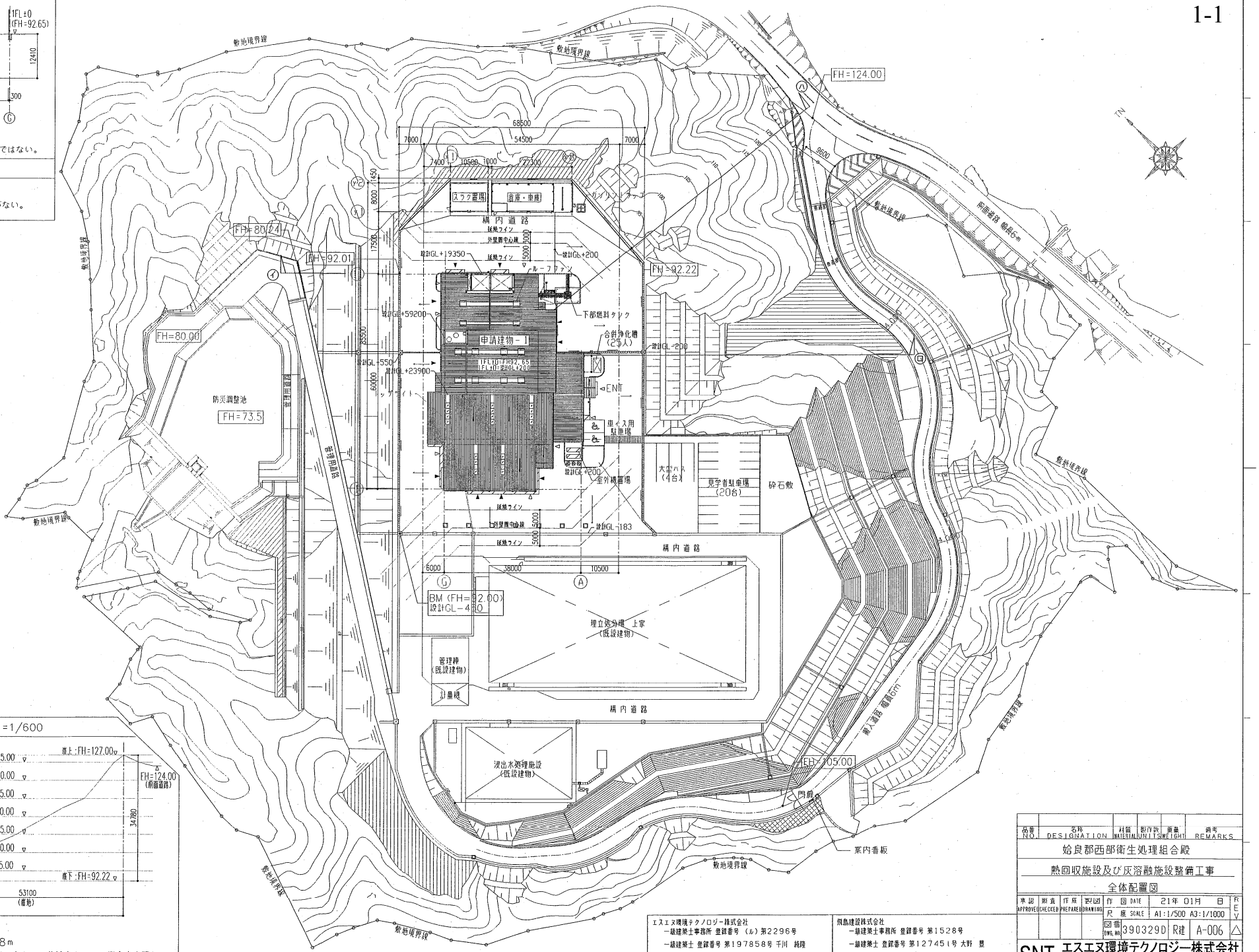

㋑ 部分検討図　S=1/600

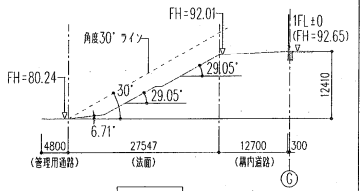

断 面 図

※ イ部分の勾配は30°以下の為、「崖」ではない。

㋺ 部分検討図

※ 添付資料－3により、ロ 部分の崖は
安全上支障がない。

㋩ 部分検討図　S=1/600

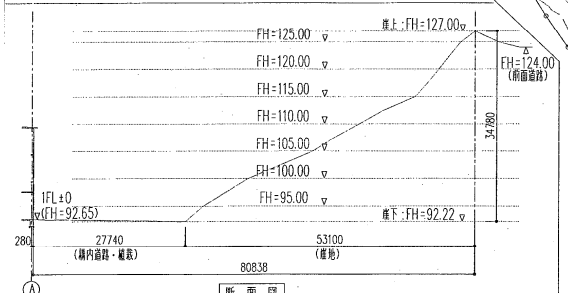

断 面 図

34.78m×2=69.59 ＜ 80.838m

※建築物から崖上端までの水平距離が、崖の高さの二倍以上あるので安全上支障ない。

エスエヌ環境テクノロジー株式会社
一級建築士事務所 登録番号 (ル)第2296号
一級建築士 登録番号 第197858号 千川 純隆

飛島建設株式会社
一級建築士事務所 登録番号 第1528号
一級建築士 登録番号 第127451号 大野 豊
一級建築士 登録番号 第227575号 赫崎 好秋

品番 NO.	名称 DESIGNATION	材質 MATERIAL	数量 UNITS	重量 WEIGHT	備考 REMARKS

姶良郡西部衛生処理組合殿

熱回収施設及び灰溶融施設整備工事

全体配置図

承認 APPROVED	照査 CHECKED	作成 PREPARED	製図 DRAWING	作図 DATE	21年 01月 日
				尺度 SCALE	A1:1/500 A3:1/1000
				図番 DWG. NO	390329D R建 A-006

SNT エスエヌ環境テクノロジー株式会社
SN Environment Technology CO., LTD.

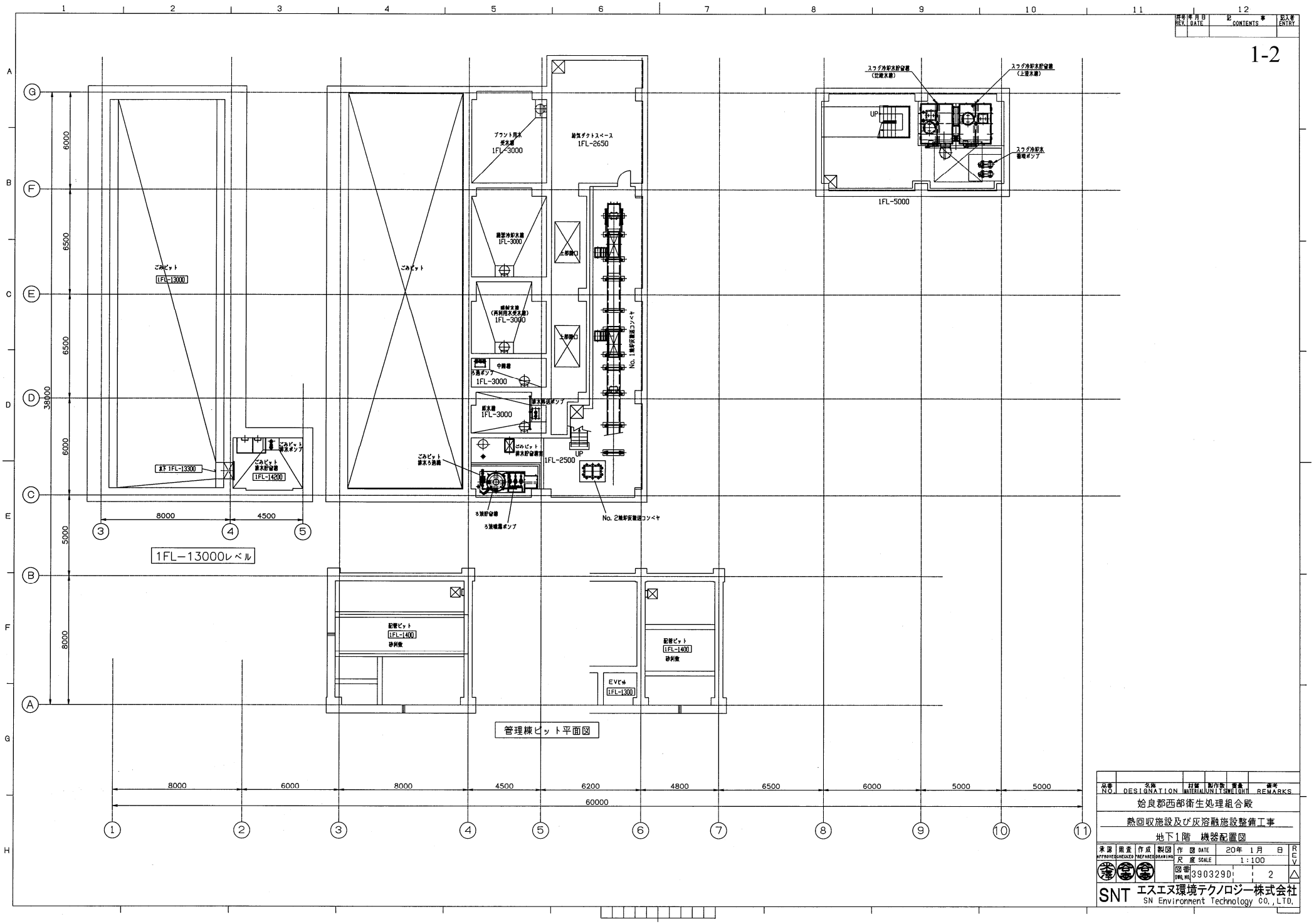

1-2

符号 NO.	年月日 REV. DATE	記事 CONTENTS	記入者 ENTRY

品番 NO.	名称 DESIGNATION	材質 MATERIAL	単位 UNIT	数量 QUANTITY	重量 WEIGHT	備考 REMARKS

始良郡西部衛生処理組合殿

熱回収施設及び灰溶融施設整備工事

地下1階　機器配置図

承認 APPROVED	照査 CHECKED	作成 PREPARED	製図 DRAWING	作図 DATE	20年 1月 日	REV
				尺度 SCALE	1:100	
				図番 DWG. NO.	390329D1 - 2	△

SNT エスエヌ環境テクノロジー株式会社
SN Environment Technology CO., LTD.

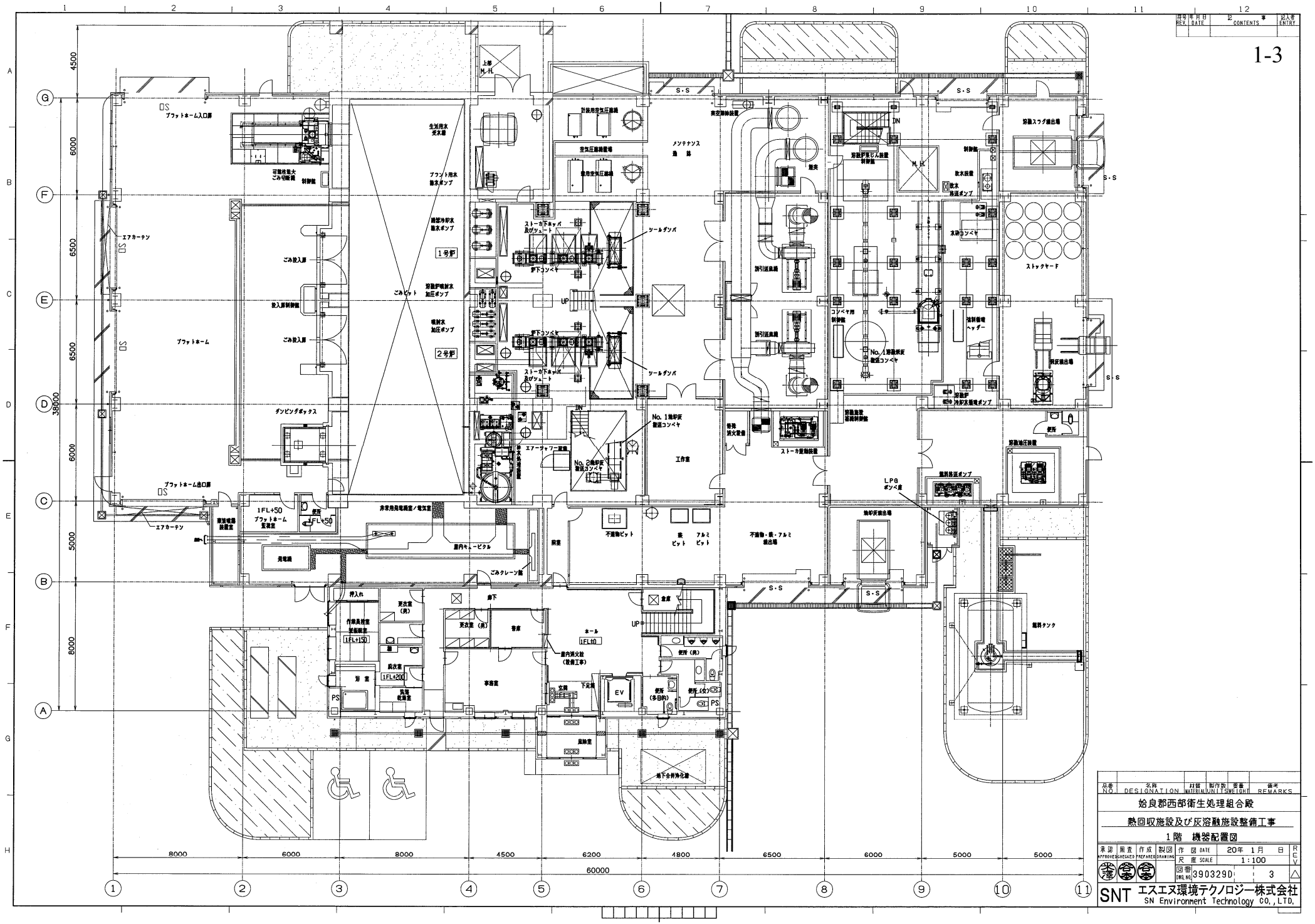

符号 REV.	年月日 DATE	記事 CONTENTS	記入者 ENTRY

品番 NO.	名称 DESIGNATION	材質 MATERIAL	製作数 UNIT	重量 WEIGHT	備考 REMARKS

姶良郡西部衛生処理組合殿

熱回収施設及び灰溶融施設整備工事

1階 機器配置図

承認 APPROVED	照査 CHECKED	作成 PREPARED	製図 DRAWING

作図 DATE 20年 1月 日

尺度 SCALE 1:100

図番 DWG. NO. 390329D 3

REV △

SNT エスエヌ環境テクノロジー株式会社
SN Environment Technology CO., LTD.

1-4

符号 REV.	年月日 DATE	記事 CONTENTS	記入者 ENTRY

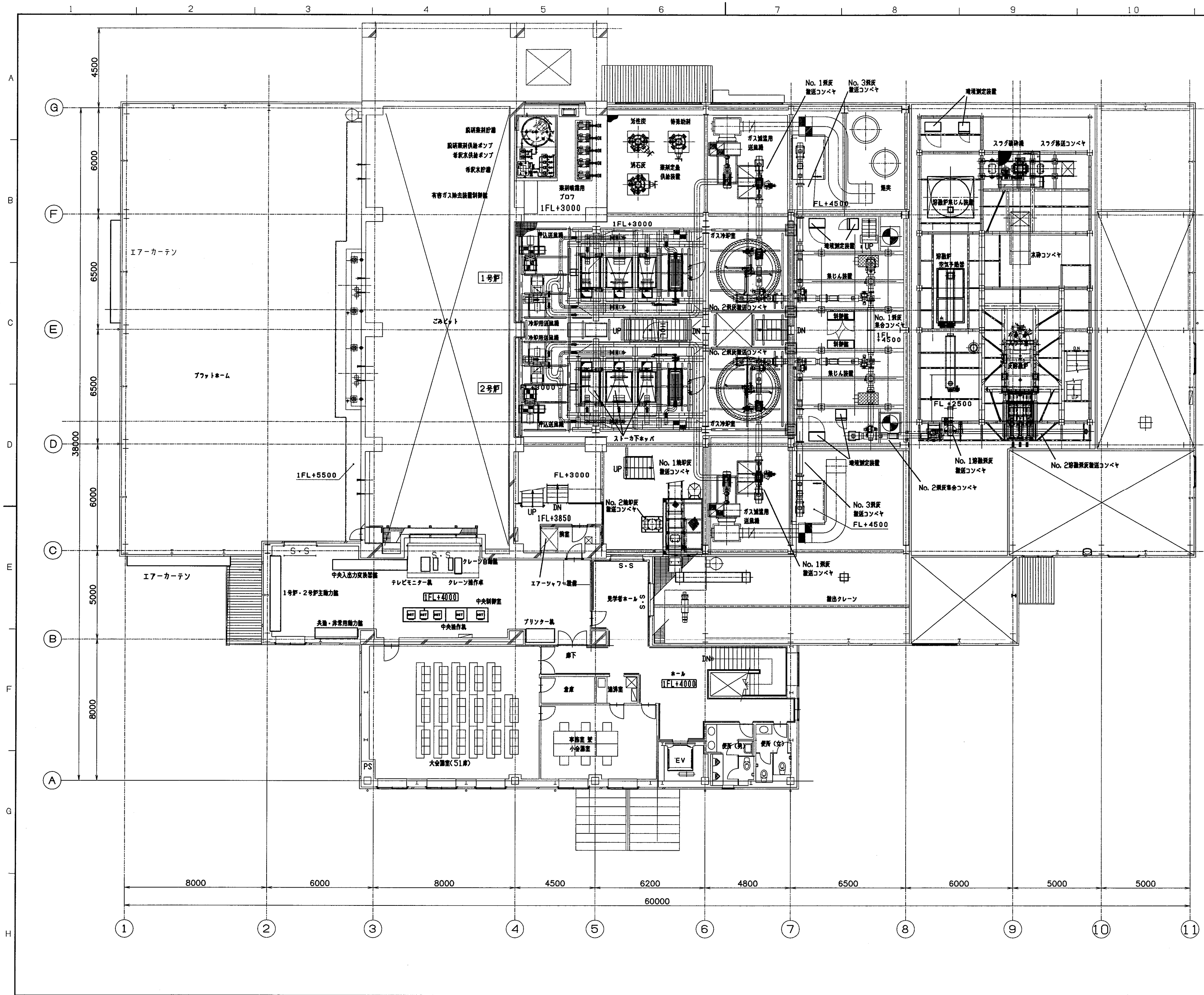

品番 NO.	名称 DESIGNATION	材質 MATERIAL	製作数 UNITS	重量 WEIGHT	備考 REMARKS

始良郡西部衛生処理組合殿

熱回収施設及び灰溶融施設整備工事

中２階　機器配置平面図

承認 APPROVED	照査 CHECKED	作成 PREPARED	製図 DRAWING	作図 DATE	20年 1月 日	REV
				尺度 SCALE	1:100	
				図番 DWG.NO.	390329D 4	△

SNT エスエヌ環境テクノロジー株式会社
SN Environment Technology CO.,LTD.

符号 REV.	年月日 DATE	記事 CONTENTS	記入者 ENTRY

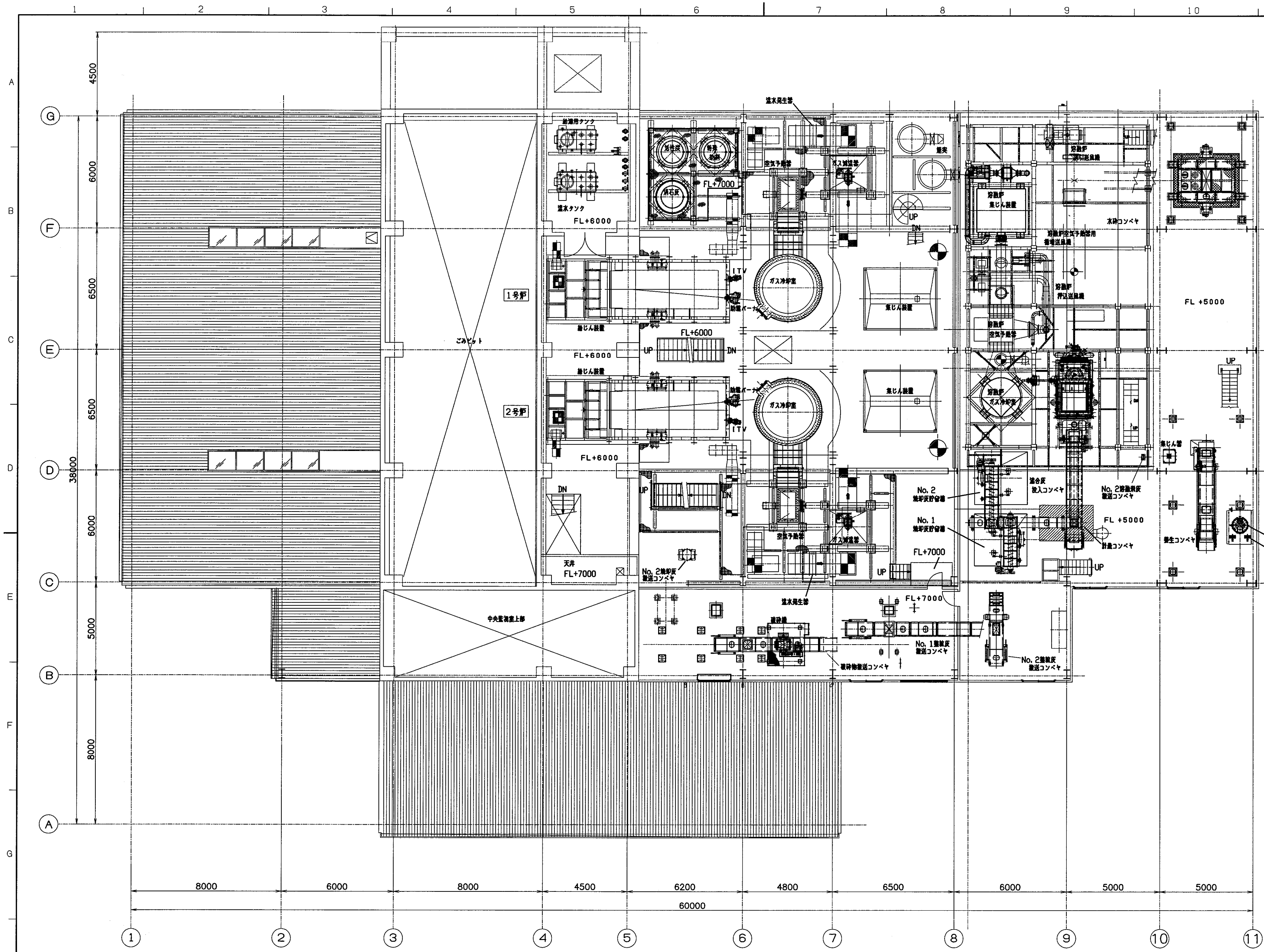

品番 NO.	名称 DESIGNATION	材質 MATERIAL	製作数 UNITS	重量 WEIGHT	備考 REMARKS

始良郡西部衛生処理組合殿

熱回収施設及び灰溶融施設整備工事

2階　機器配置図

承認 APPROVED	照査 CHECKED	作成 PREPARED	製図 DRAWING	作図 DATE	20年 1月 日	REV
				尺度 SCALE	1:100	
				図番 DWG. NO.	390329D 5	△

SNT エスエヌ環境テクノロジー株式会社
SN Environment Technology CO.,LTD.

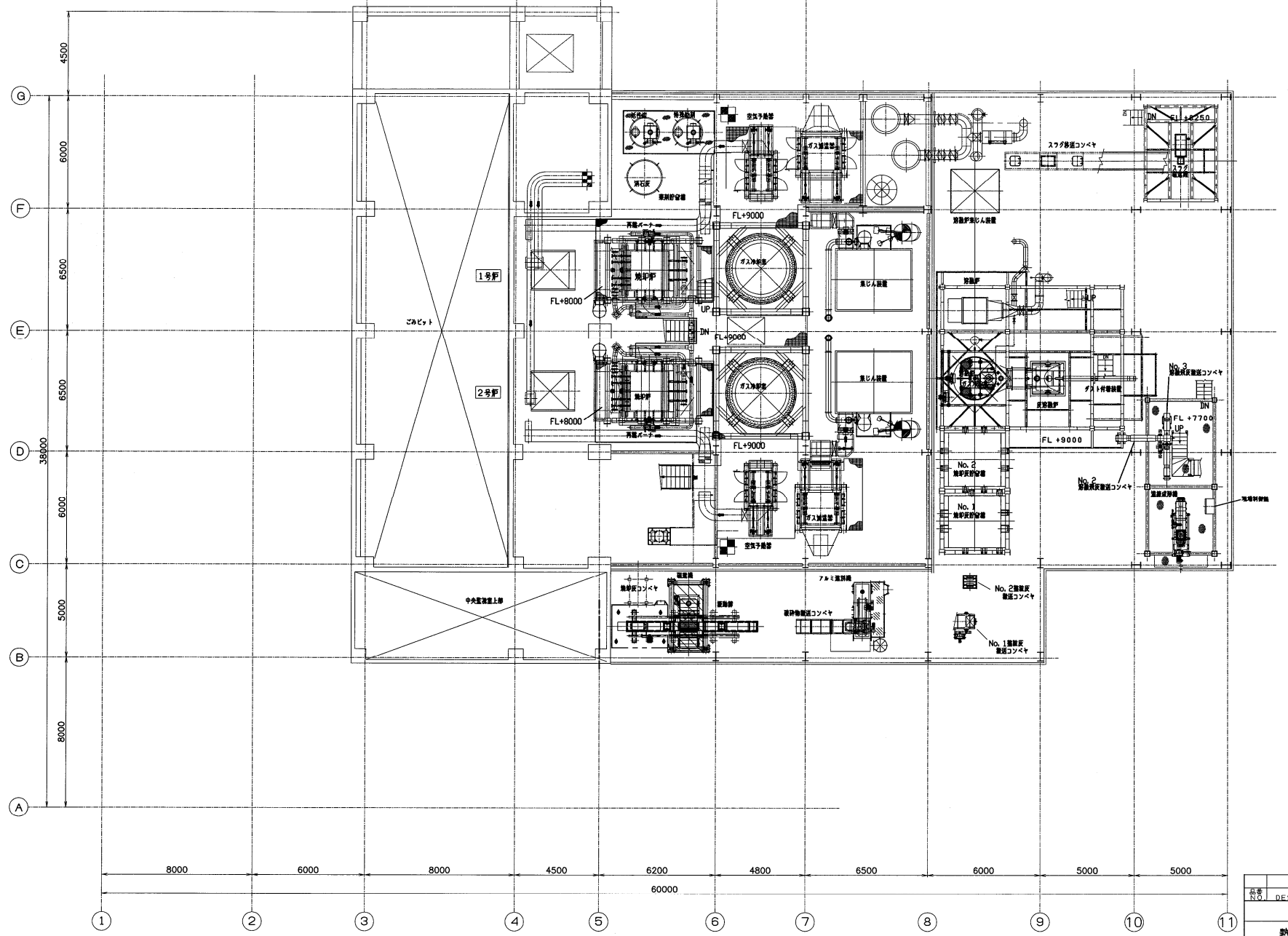

符号 REV	年月日 DATE	記事 CONTENTS	記入者 ENTRY

始良郡西部衛生処理組合殿

熱回収施設及び灰溶融施設整備工事

FL+9000 機器配置図

承認 APPROVED	照査 CHECKED	作成 PREPARED	製図 DRAWING

作図 DATE 20年 1月 日

尺度 SCALE 1:100

図番 DWG.NO 390329D-6

REV △

SNT エスエヌ環境テクノロジー株式会社
SN Environment Technology CO., LTD.

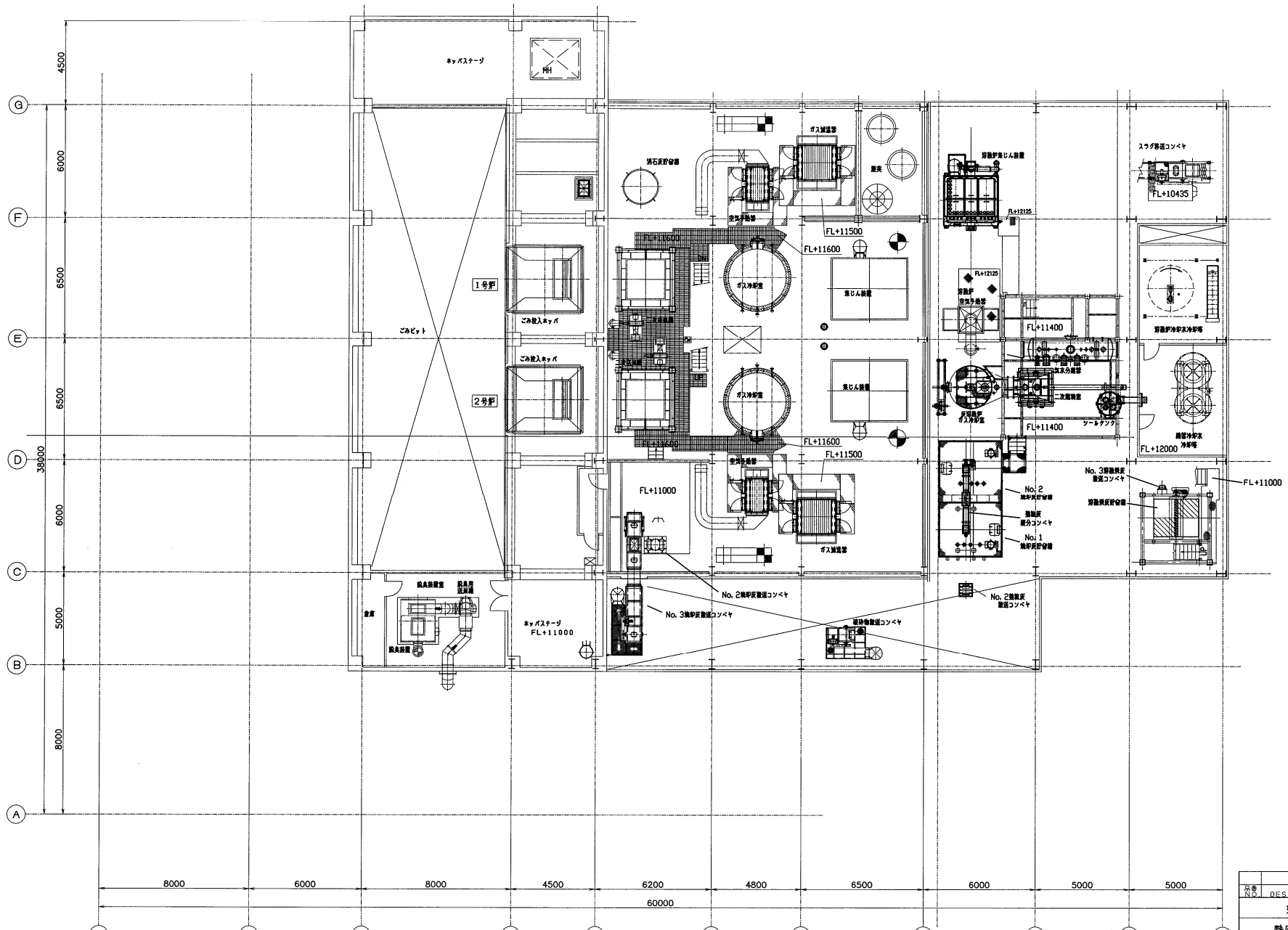

符号 REV.	年月日 DATE	記事 CONTENTS	記入者 ENTRY

品番 NO.	名称 DESIGNATION	材質 MATERIAL	製作数 UNIT	重量 WEIGHT	備考 REMARKS

姶良郡西部衛生処理組合殿

熱回収施設及び灰溶融施設整備工事

ホッパ階　機器配置図

承認 APPROVED	照査 CHECKED	作成 PREPARED	製図 DRAWING	作図 DATE	20年 1月 日	RCV
				尺度 SCALE	1:100	
				図番 DWG. NO.	390329D 7	△

SNT エスエヌ環境テクノロジー株式会社
SN Environment Technology CO., LTD.

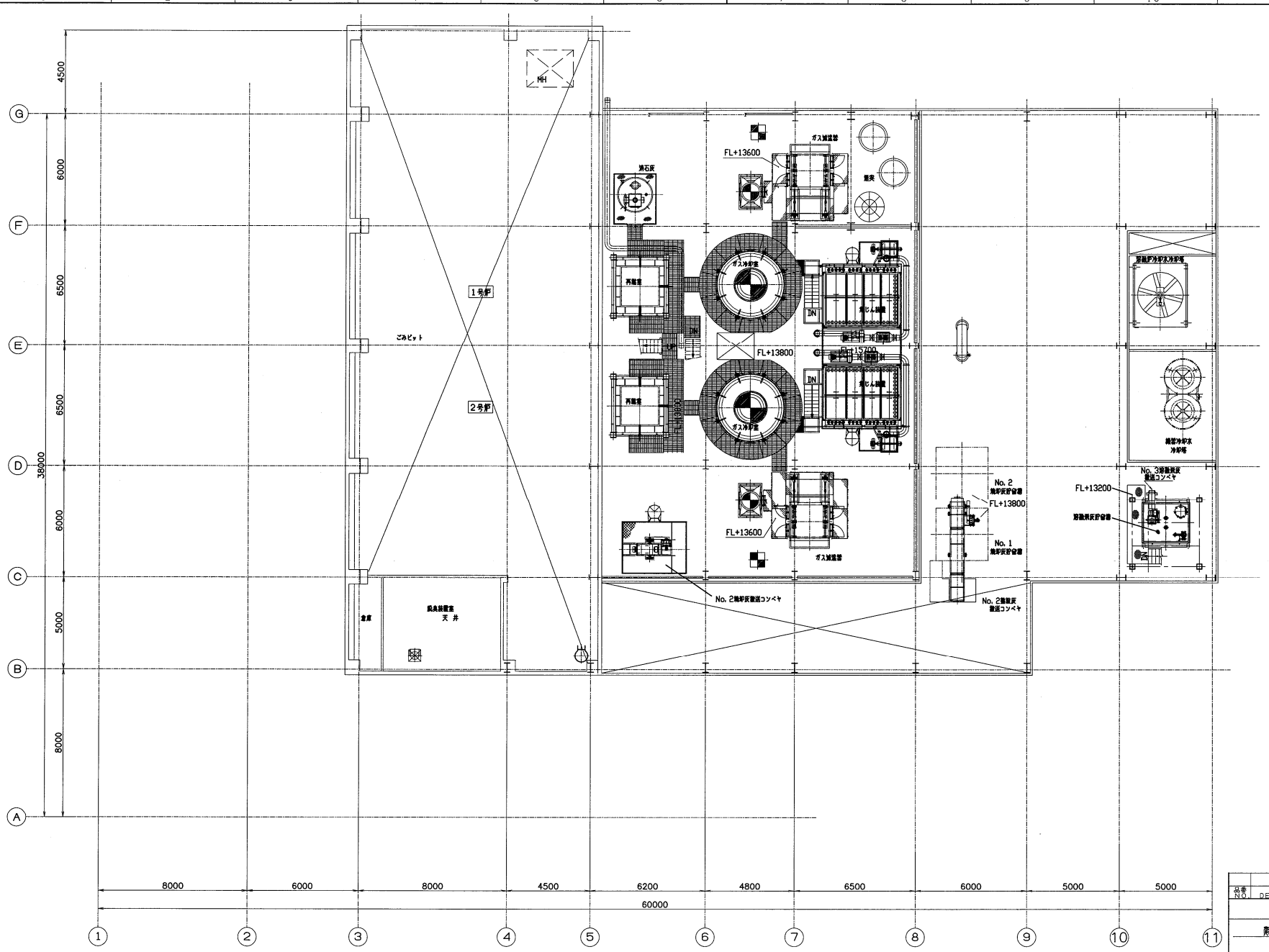

符号 NO.	年月日 REV. DATE	記事 CONTENTS	記入者 ENTRY

品番 NO.	名称 DESIGNATION	材質 MATERIAL	製作数 UNIT	重量 WEIGHT	備考 REMARKS
	姶良郡西部衛生処理組合殿				
	熱回収施設及び灰溶融施設整備工事				
	FL+13800 機器配置図				

承認 APPROVED	照査 CHECKED	作成 PREPARED	製図 DRAWING	作図 DATE	20年 1月 日	RCV
本津	合本	合本		尺度 SCALE	1:100	
				図番 DWG. NO.	390329D 8	△

SNT エスエヌ環境テクノロジー株式会社
SN Environment Technology CO., LTD.

1-9

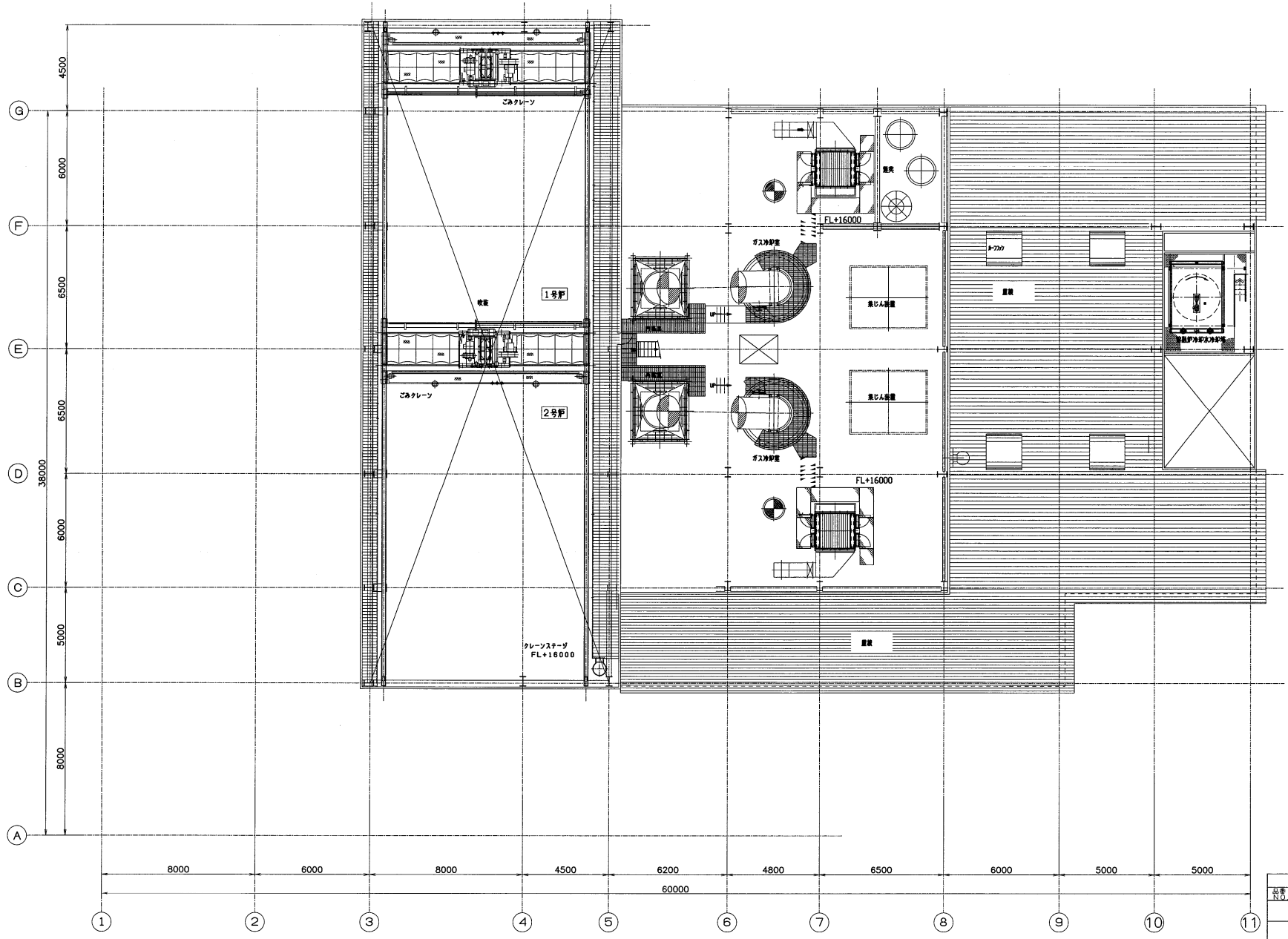

品番 NO.	名称 DESIGNATION	材質 MATERIAL	製作数 UNITS	重量 WEIGHT	備考 REMARKS

姶良郡西部衛生処理組合殿

熱回収施設及び灰溶融施設整備工事

クレーン階　機器配置図

承認 APPROVED	照査 CHECKED	作成 PREPARED	製図 DRAWING	作図 DATE 尺度 SCALE	20年 1月 日 1:100	REV
大澤	合本	合本		図番 DWG.NO. 3903290	9	△

SNT エスエヌ環境テクノロジー株式会社
SN Environment Technology CO.,LTD.

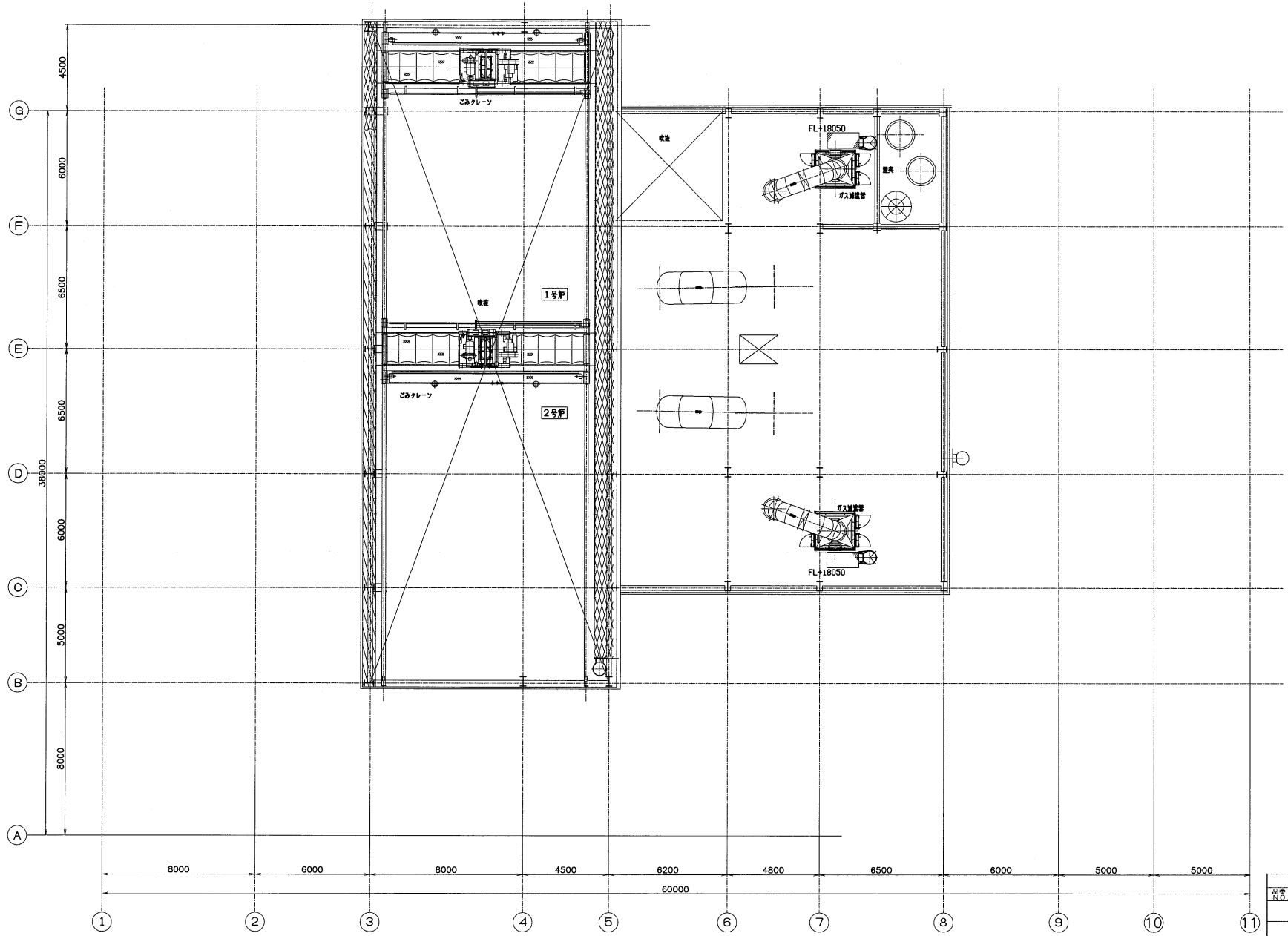

符号 REV.	年月日 DATE	記事 CONTENTS	記入者 ENTRY

品番 NO	名称 DESIGNATION	材質 MATERIAL	製作数 UNIT	重量 WEIGHT	備考 REMARKS
	姶良郡西部衛生処理組合殿				
	熱回収施設及び灰溶融施設整備工事				
	FL+18400 機器配置図				

承認 APPROVED	照査 CHECKED	作成 DRAWN	製図	作図 DATE	20年 1月 日	RCV
大澤	合本	合本		尺度 SCALE	1:100	
				図番 DWG.NO	390329D - 10	△

SNT エスエヌ環境テクノロジー株式会社
SN Environment Technology CO., LTD.

1-11

記号 NEV.	年月日 DATE	記事 CONTENTS	記入者 ENTRY

品番 NO.	名称 DESIGNATION	材質 MATERIAL	製作数 UNITS	重量 WEIGHT	備考 REMARKS
	姶良郡西部衛生処理組合殿				
	熱回収施設及び灰溶融施設整備工事				
	最上階 機器配置図				

承認 APPROVED	照査 CHECKED	作成 PREPARED	製図 DRAWING	作図 DATE	20年 1月 日	REV
				尺度 SCALE	1:100	
				図番 DWG. NO	390329D - 11	△

SNT エスエヌ環境テクノロジー株式会社
SN Environment Technology CO., LTD.

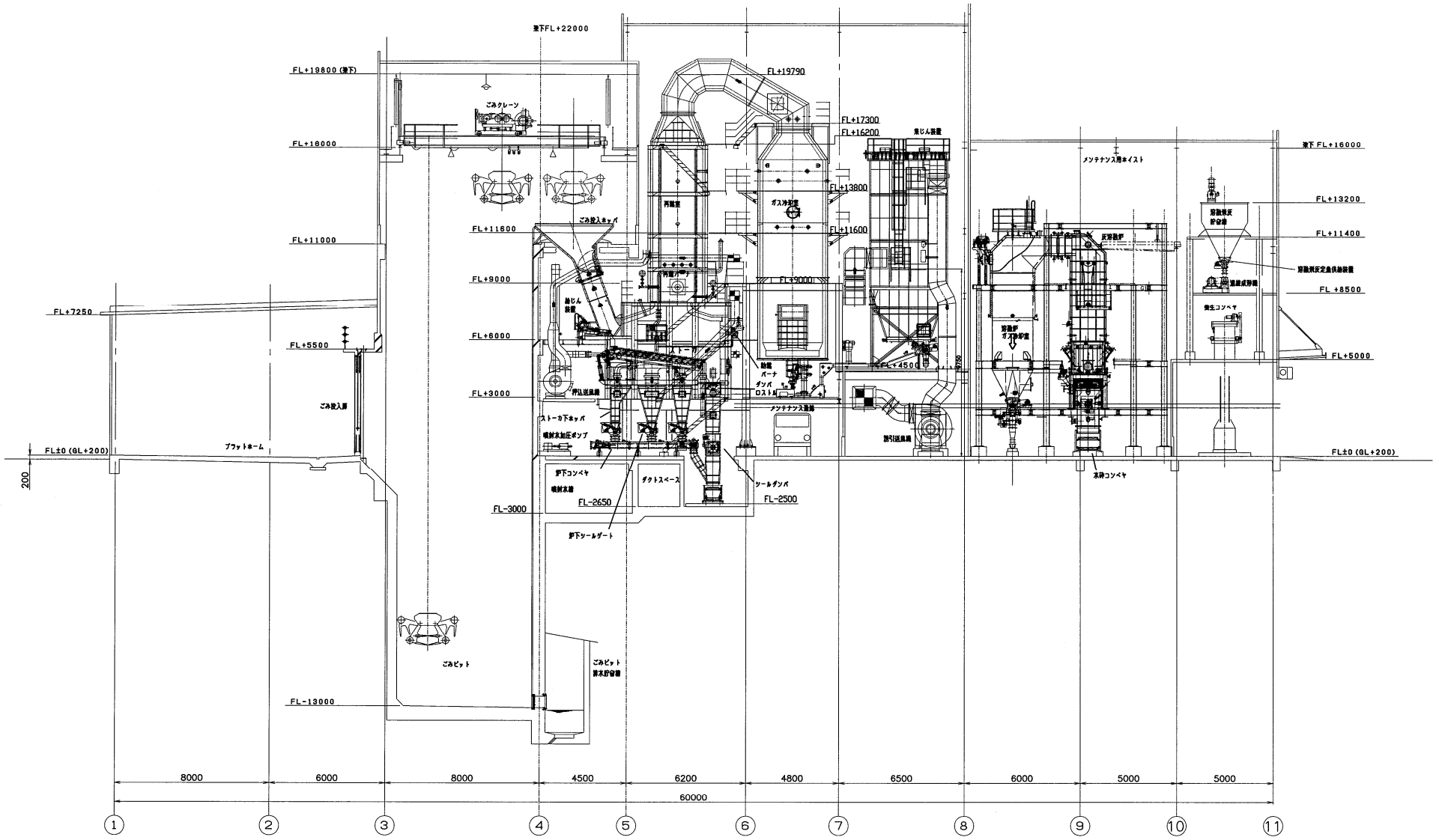

符号 REV	年月日 DATE	記事 CONTENTS	記入者 ENTRY

品番 NO.	名称 DESIGNATION	材質 MATERIAL	単作数 UNIT	重量 WEIGHT	備考 REMARKS

始良郡西部衛生処理組合殿

熱回収施設及び灰溶融施設整備工事

機器配置断面図

承認 APPROVED	照査 CHECKED	作成 PREPARED	製図 DRAWING	作図 DATE	20年 1月 日	REV
				尺度 SCALE	1:100	
				図番 DWG.NO	390329D - 12	△

SNT エスエヌ環境テクノロジー株式会社
SN Environment Technology CO., LTD.

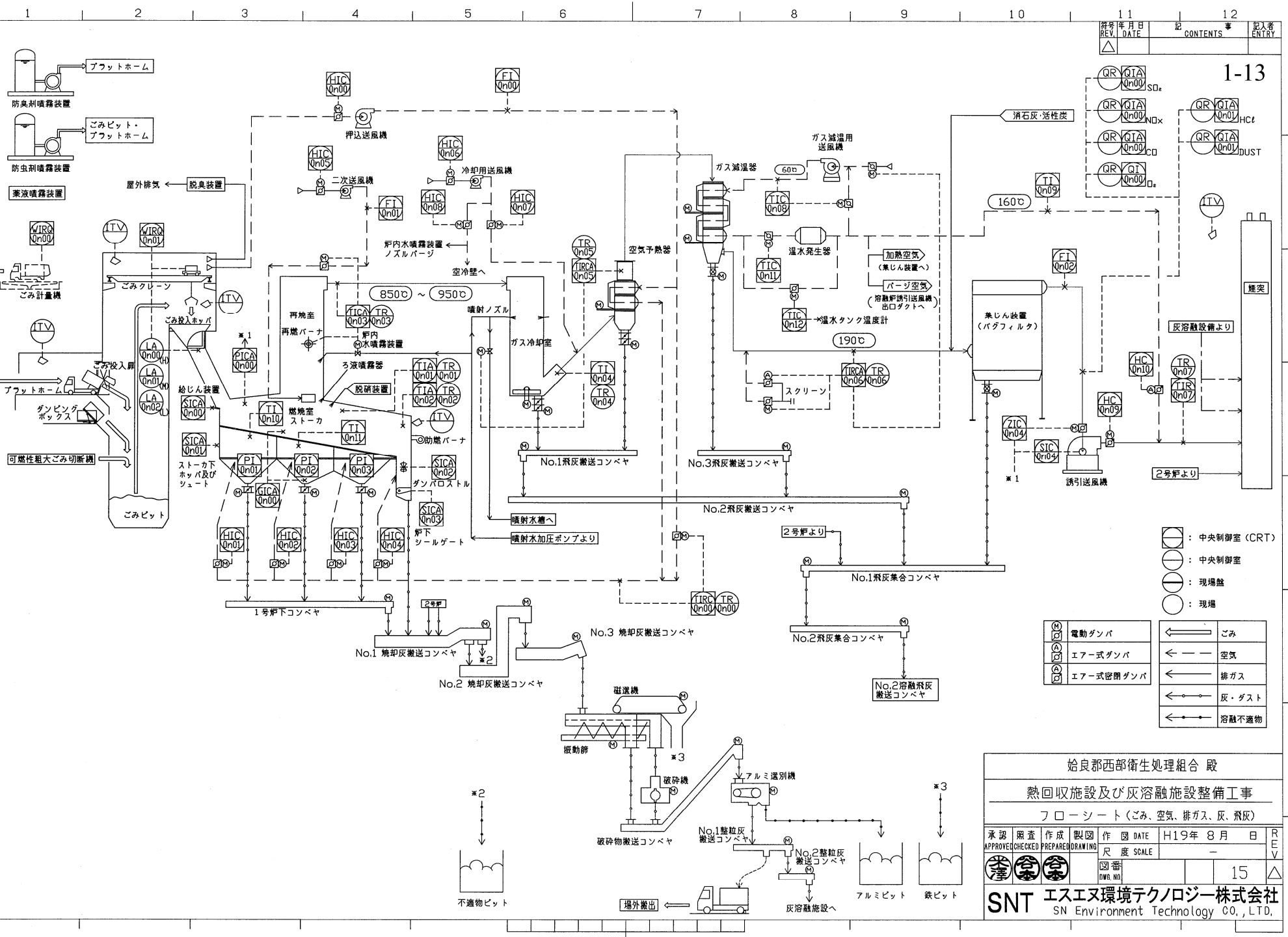
1-13
プラットホーム
防臭剤噴霧装置
ごみピット・
プラットホーム
防虫剤噴霧装置
薬液噴霧装置
屋外排気
脱臭装置
ごみ計量機
ごみクレーン
ごみ投入ホッパ
ごみ投入扉
プラットホーム
ダンピング
ボックス
可燃性粗大ごみ切断機
ごみピット
給じん装置
ストーカ下
ホッパ及び
シュート
押込送風機
二次送風機
冷却用送風機
炉内水噴霧装置
ノズルパージ
空冷壁へ
再燃室
再燃バーナ
炉内
水噴霧装置
ろ液噴霧器
脱硝装置
燃焼室
ストーカ
助燃バーナ
ダンパロストル
炉下
シールゲート
850℃ ～ 950℃
噴射ノズル
ガス冷却室
空気予熱器
噴射水槽へ
噴射水加圧ポンプより
ガス減温器
ガス減温用
送風機
温水発生器
加熱空気
（集じん装置へ）
パージ空気
（溶融炉誘引送風機
出口ダクトへ）
温水タンク温度計
スクリーン
160℃
190℃
消石灰・活性炭
集じん装置
（バグフィルタ）
誘引送風機
煙突
灰溶融設備より
2号炉より
No.1飛灰搬送コンベヤ
No.2飛灰搬送コンベヤ
No.3飛灰搬送コンベヤ
No.1飛灰集合コンベヤ
No.2飛灰集合コンベヤ
No,2溶融飛灰
搬送コンベヤ
1号炉下コンベヤ
No.1 焼却灰搬送コンベヤ
No.2 焼却灰搬送コンベヤ
No.3 焼却灰搬送コンベヤ
磁選機
振動篩
破砕機
破砕物搬送コンベヤ
アルミ選別機
No.1整粒灰
搬送コンベヤ
No.2整粒灰
搬送コンベヤ
不適物ピット
アルミピット
鉄ピット
場外搬出
灰溶融施設へ
：中央制御室（CRT）
：中央制御室
：現場盤
：現場
電動ダンパ
エアー式ダンパ
エアー式密閉ダンパ
ごみ
空気
排ガス
灰・ダスト
溶融不適物
始良郡西部衛生処理組合 殿
熱回収施設及び灰溶融施設整備工事
フローシート（ごみ、空気、排ガス、灰、飛灰）
H19年 8月 日
15
SNT エスエヌ環境テクノロジー株式会社
SN Environment Technology CO., LTD.

符号 REV.	年月日 DATE	記事 CONTENTS	記入者 ENTRY
△			

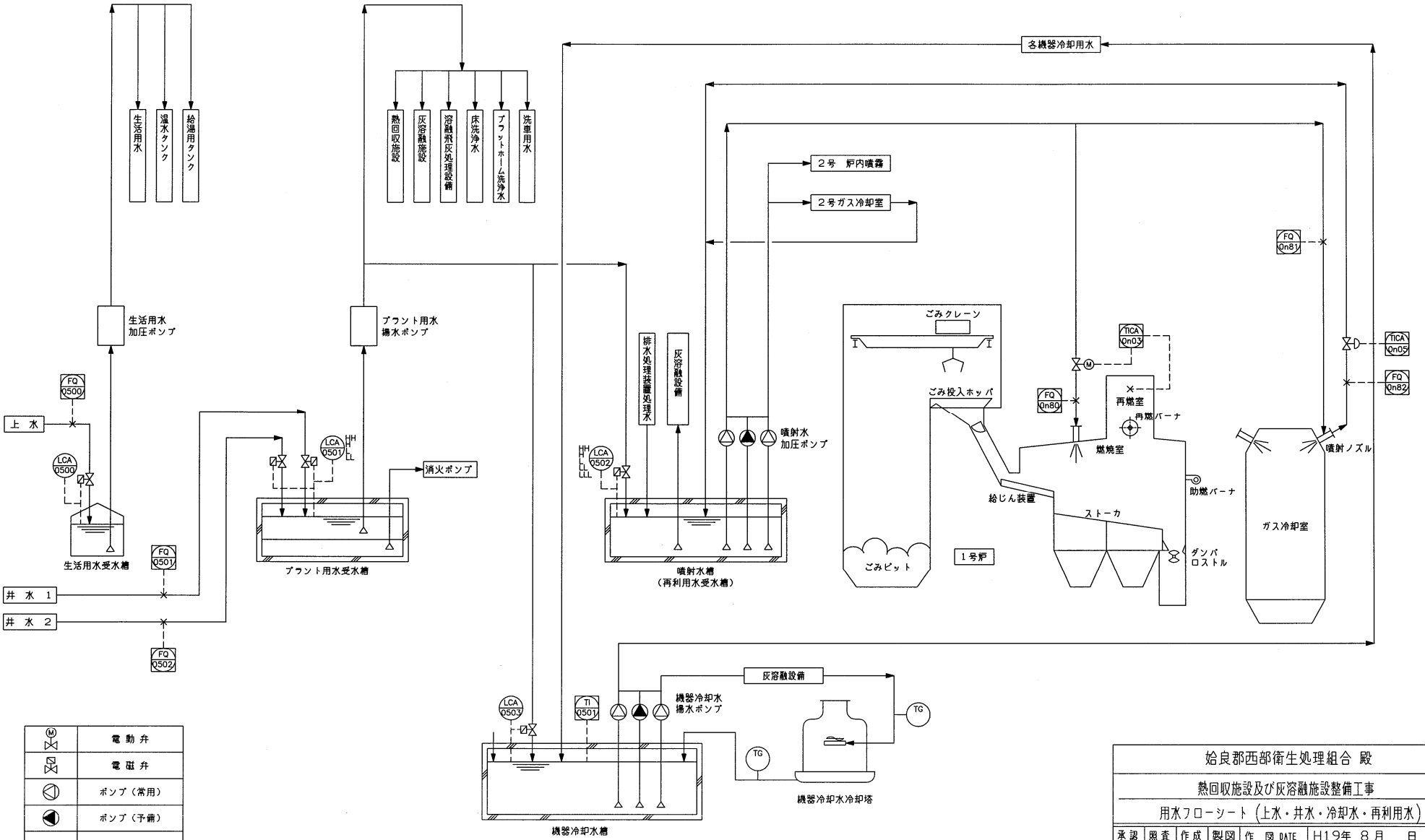

始良郡西部衛生処理組合 殿

熱回収施設及び灰溶融施設整備工事

用水フローシート (上水・井水・冷却水・再利用水)

承認 APPROVED	照査 CHECKED	作成 PREPARED	製図 DRAWING	作図 DATE	H19年 8月 日	REV
栄澤	営本	営本		尺度 SCALE	—	△
				図番 DWG. NO.	16	

SNT エスエヌ環境テクノロジー株式会社
SN Environment Technology CO., LTD.

符号 REV.	年月日 DATE	記事 CONTENTS	記入者 ENTRY
△			

1-15

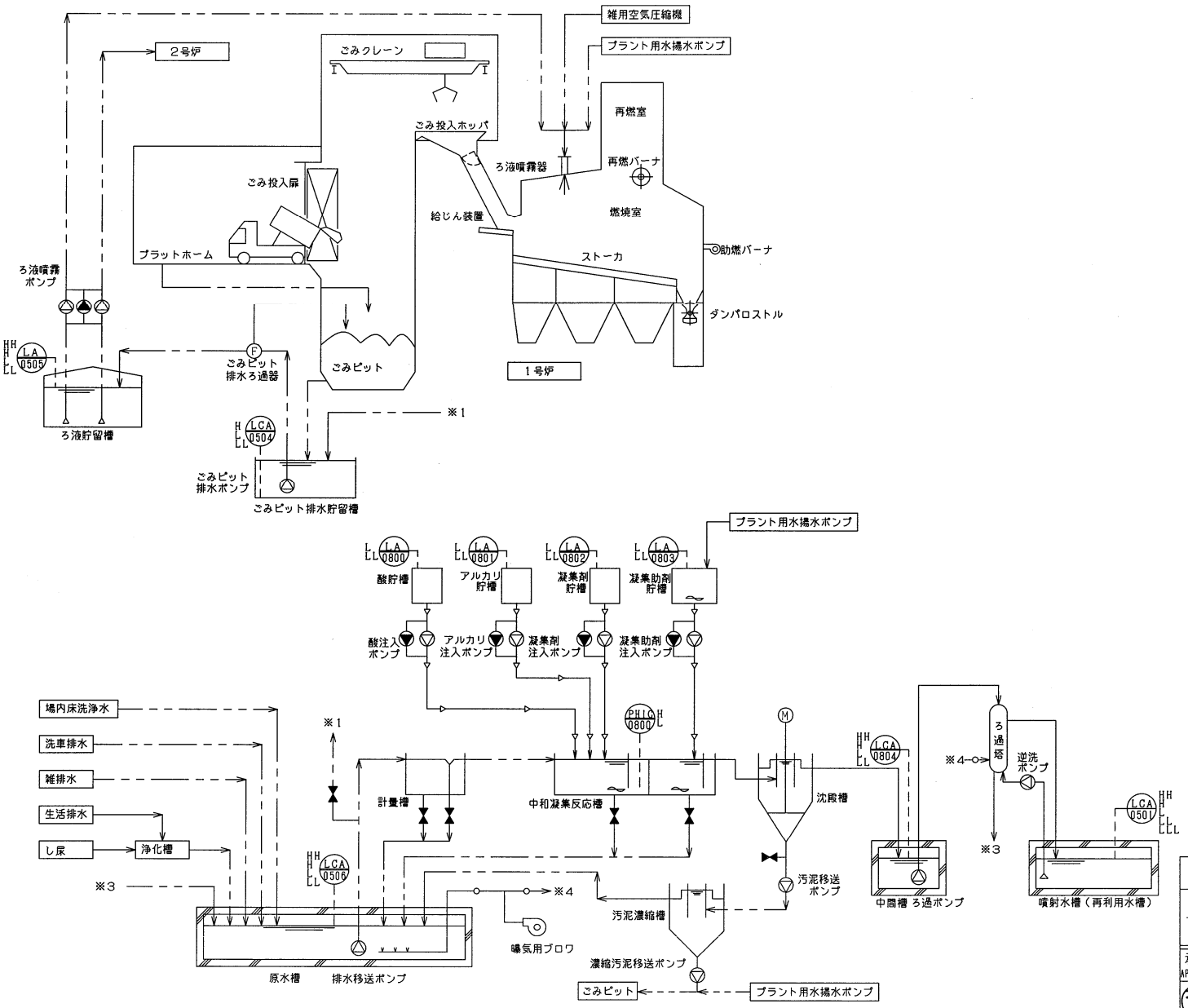

←- - -	汚水・汚泥
←-◁-◁-	薬品
←———	清水
←-○-○-	空気

	ポンプ（常用）
	ポンプ（予備）
	ブロワ
	攪拌機
	ボールタップ
	通常時閉
	通常時開
	電磁弁

姶良郡西部衛生処理組合 殿

熱回収施設及び灰溶融施設整備工事

排水フローシート（ごみピット汚水・床排水・生活排水・雑排水等）

承認 APPROVED	照査 CHECKED	作成 PREPARED	製図 DRAWING	作図 DATE	H19年 8 月 日	REV
				尺度 SCALE	—	
				図番 DWG. NO.	17	△

SNT エスエヌ環境テクノロジー株式会社
SN Environment Technology CO., LTD.

符号 REV.	年月日 DATE	記事 CONTENTS	記入者 ENTRY
△			

1-16

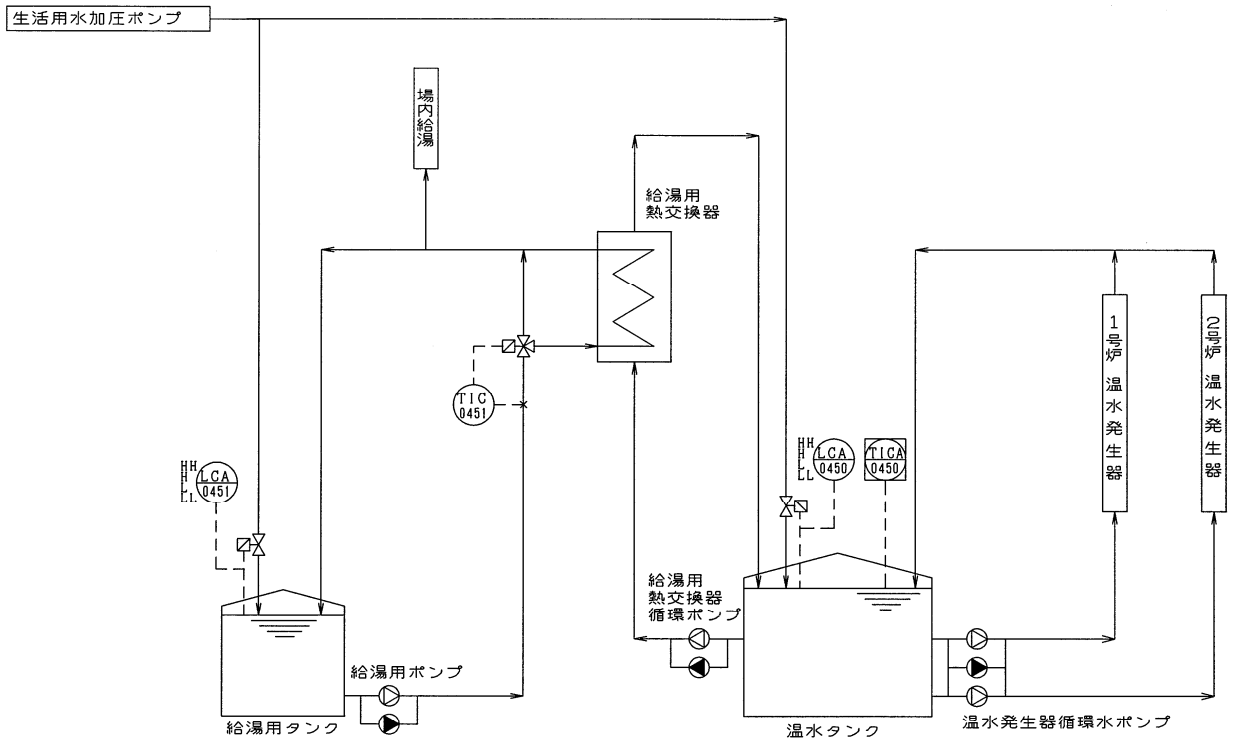

	ポンプ〈常用〉
	ポンプ〈予備〉
	電　磁　弁

始良郡西部衛生処理組合 殿

熱回収施設及び灰溶融施設整備工事

余熱利用フローシート

承認 APPROVED	照査 CHECKED	作成 PREPARED	製図 DRAWING	作図 DATE	H19年 8月 日	REV
				尺度 SCALE	−	
				図番 DWG. NO.	18	△

SNT エスエヌ環境テクノロジー株式会社
SN Environment Technology CO., LTD.

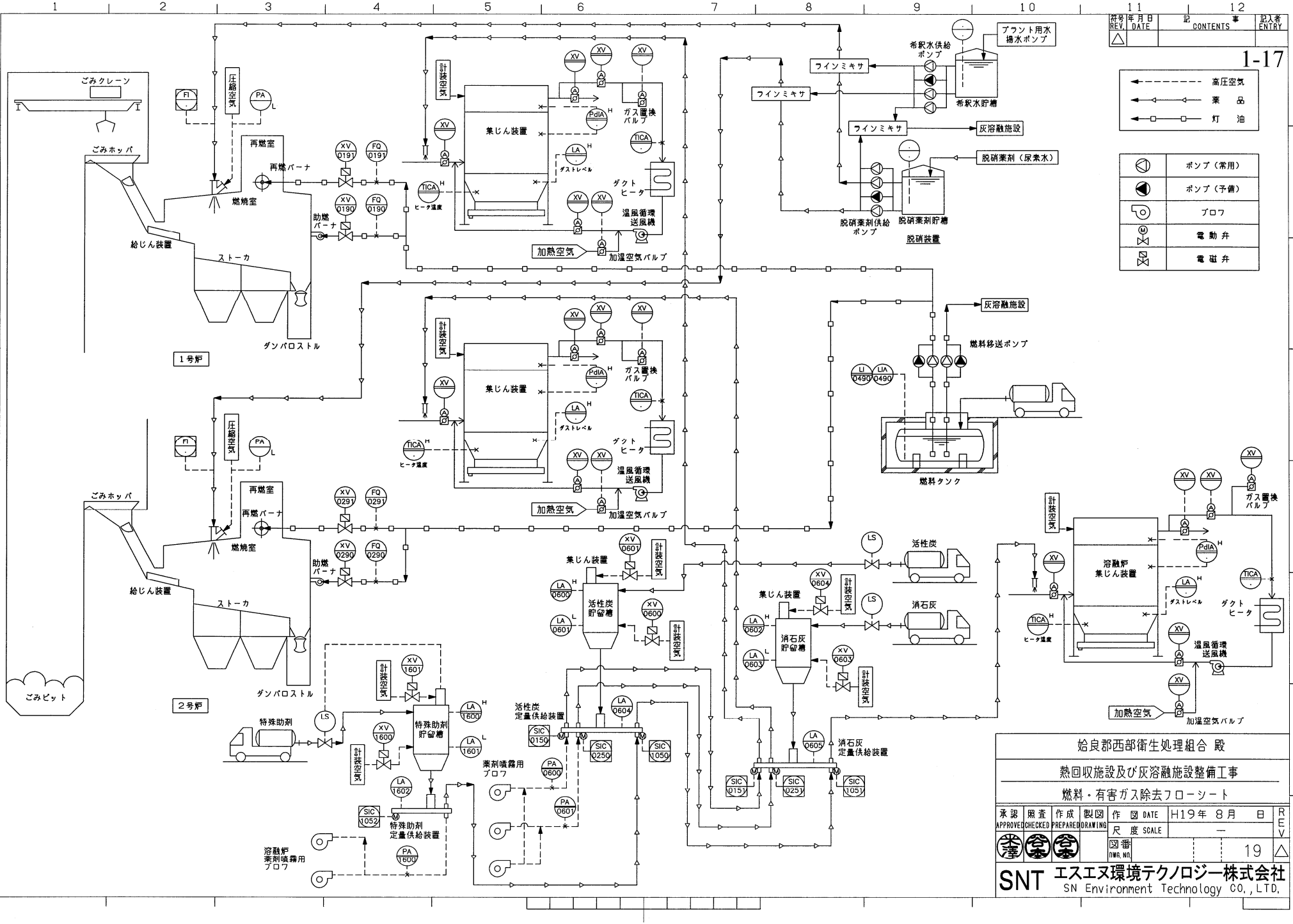

始良郡西部衛生処理組合 殿

熱回収施設及び灰溶融施設整備工事

燃料・有害ガス除去フローシート

承認 APPROVED	照査 CHECKED	作成 PREPARED	製図 DRAWING	作図 DATE	H19年 8月 日	REV
				尺度 SCALE	—	
				図番 DWG. NO.	19	△

SNT エスエヌ環境テクノロジー株式会社
SN Environment Technology CO., LTD.

符号 REV.	年月日 DATE	記事 CONTENTS	記入者 ENTRY
△			

シンボル説明

計装シンボル	監視操作場所	対象監視操作機器	ダンパ・弁					駆動方式			機器		
			バタフライ弁 ダンパ	シール ダンパ	減圧弁	安全弁 逃し弁	その他の弁	電動	電磁弁 ピストン弁	その他の弁	ファン ブロワ	コンプレッサ	ポンプ
	中央制御室	ORTオペレータ コンソール											
	中央制御室	アナログ計器 (記録計等)											
	各現場盤・機側	アナログ計器											

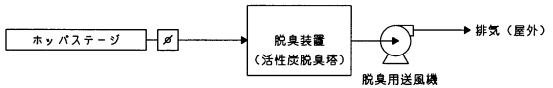

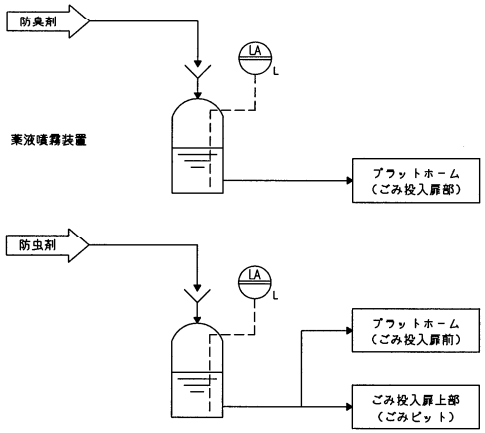

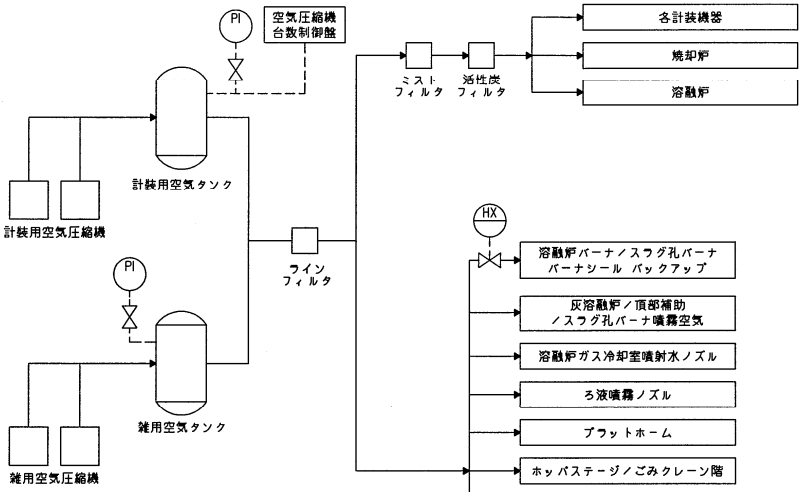

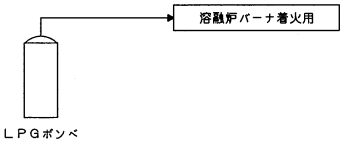

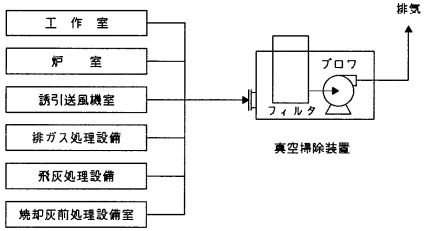

始良郡西部衛生処理組合 殿

熱回収施設及び灰溶融施設整備工事

その他フローシート

承認 APPROVED	照査 CHECKED	作成 PREPARED	製図 DRAWING	作図 DATE	H19年 8月 日	REV
				尺度 SCALE	—	
				図番 DWG. NO.	20	△

SNT エスエヌ環境テクノロジー株式会社
SN Environment Technology CO., LTD.

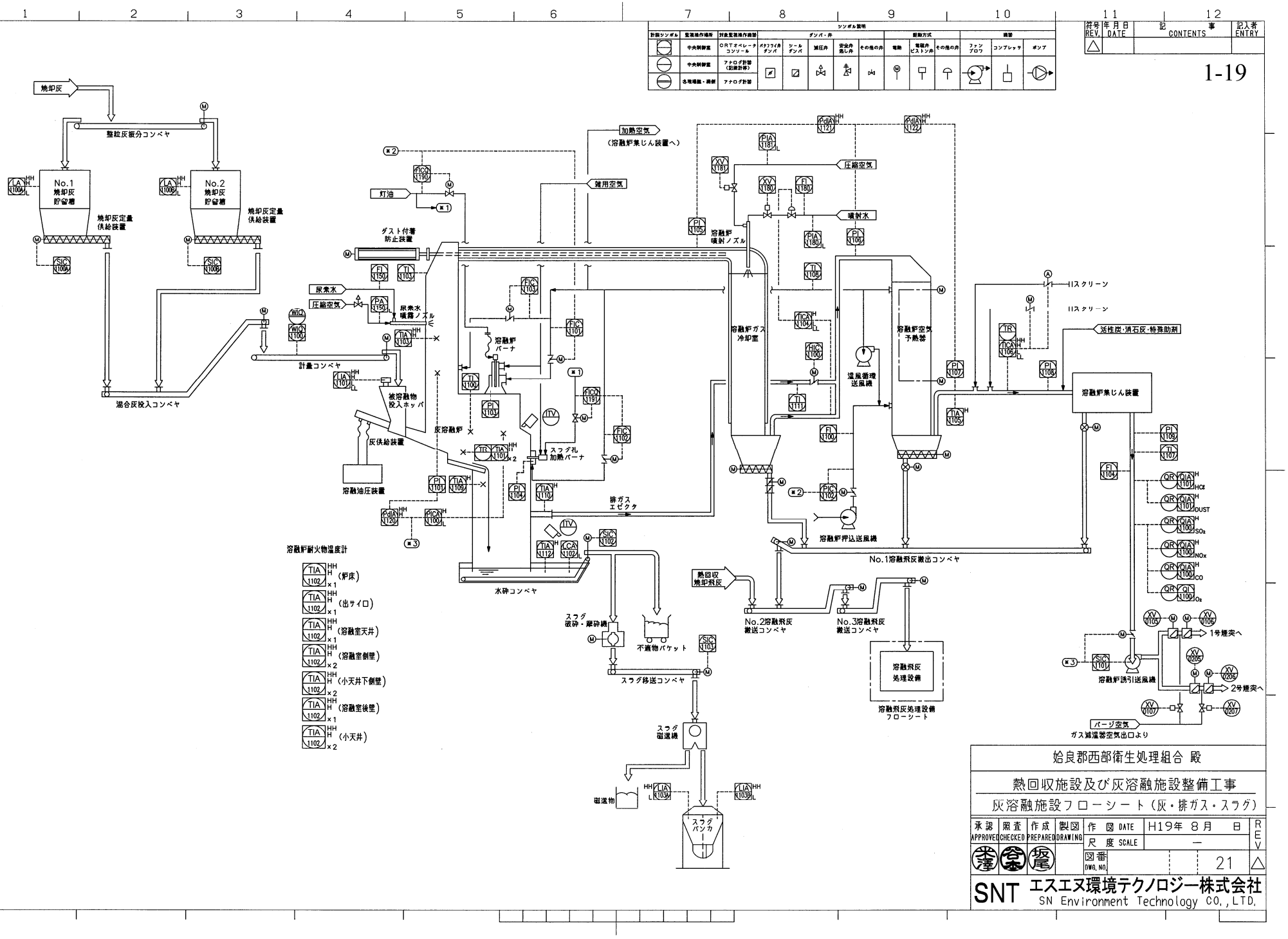

符号 REV.	年月日 DATE	記事 CONTENTS	記入者 ENTRY
△			

1-19

始良郡西部衛生処理組合 殿

熱回収施設及び灰溶融施設整備工事

灰溶融施設フローシート（灰・排ガス・スラグ）

承認 APPROVED	照査 CHECKED	作成 PREPARED	製図 DRAWING	作図 DATE	H19年 8月 日	REV
				尺度 SCALE	—	△
				図番 DWG. NO.	21	

SNT エスエヌ環境テクノロジー株式会社
SN Environment Technology CO., LTD.

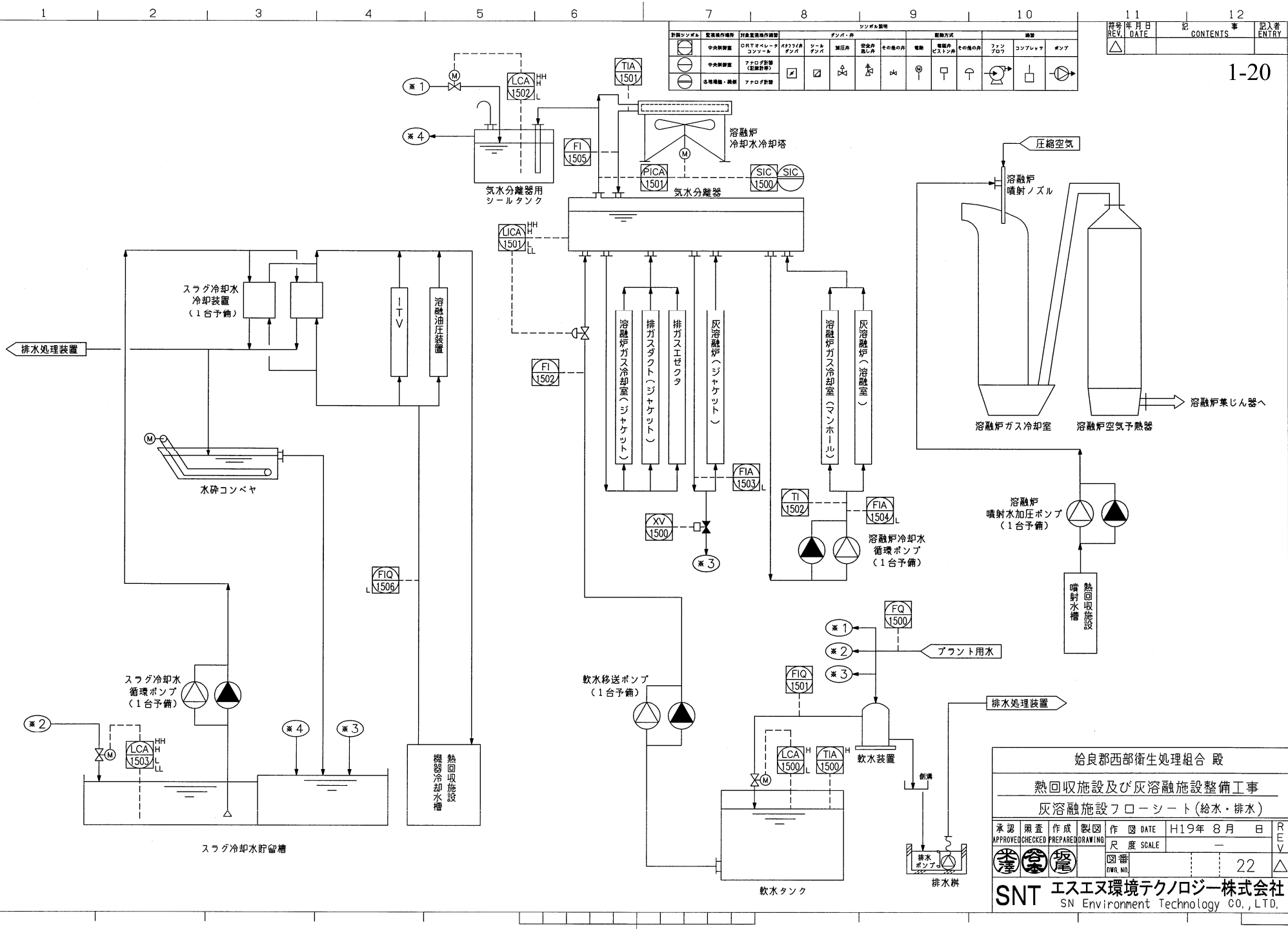
1-20
気水分離器用
シールタンク
溶融炉
冷却水冷却塔
気水分離器
圧縮空気
溶融炉
噴射ノズル
溶融炉ガス冷却室
溶融炉空気予熱器
溶融炉集じん器へ
スラグ冷却水
冷却装置
（１台予備）
ITV
溶融油圧装置
排水処理装置
水砕コンベヤ
溶融炉ガス冷却室（ジャケット）
排ガスダクト（ジャケット）
排ガスエゼクタ
灰溶融炉（ジャケット）
溶融炉ガス冷却室（マンホール）
灰溶融炉（溶融室）
溶融炉
噴射水加圧ポンプ
（１台予備）
溶融炉冷却水
循環ポンプ
（１台予備）
噴射水槽
熱回収施設
プラント用水
軟水移送ポンプ
（１台予備）
スラグ冷却水
循環ポンプ
（１台予備）
軟水装置
軟水タンク
排水ポンプ
排水桝
スラグ冷却水貯留槽
熱回収施設
機器冷却水槽
始良郡西部衛生処理組合 殿
熱回収施設及び灰溶融施設整備工事
灰溶融施設フローシート（給水・排水）
H19年 8月 日
SNT エスエヌ環境テクノロジー株式会社
SN Environment Technology CO., LTD.

シンボル説明																			
計装シンボル	監視操作場所	対象監視操作機器	ダンパ・弁						駆動方式			機器							
	中央制御室	CRTオペレータコンソール	バタフライ弁ダンパ	シールダンパ	減圧弁	安全弁逃し弁	その他の弁	電動	電磁弁ピストン弁	その他の弁	ファンブロワ	コンプレッサ	ポンプ	保温					
	中央制御室	アナログ計器（記録計等）																	
	各現場盤・機側	アナログ計器																	

符号 REV.	年月日 DATE	記事 CONTENTS	記入者 ENTRY
△			

1-21

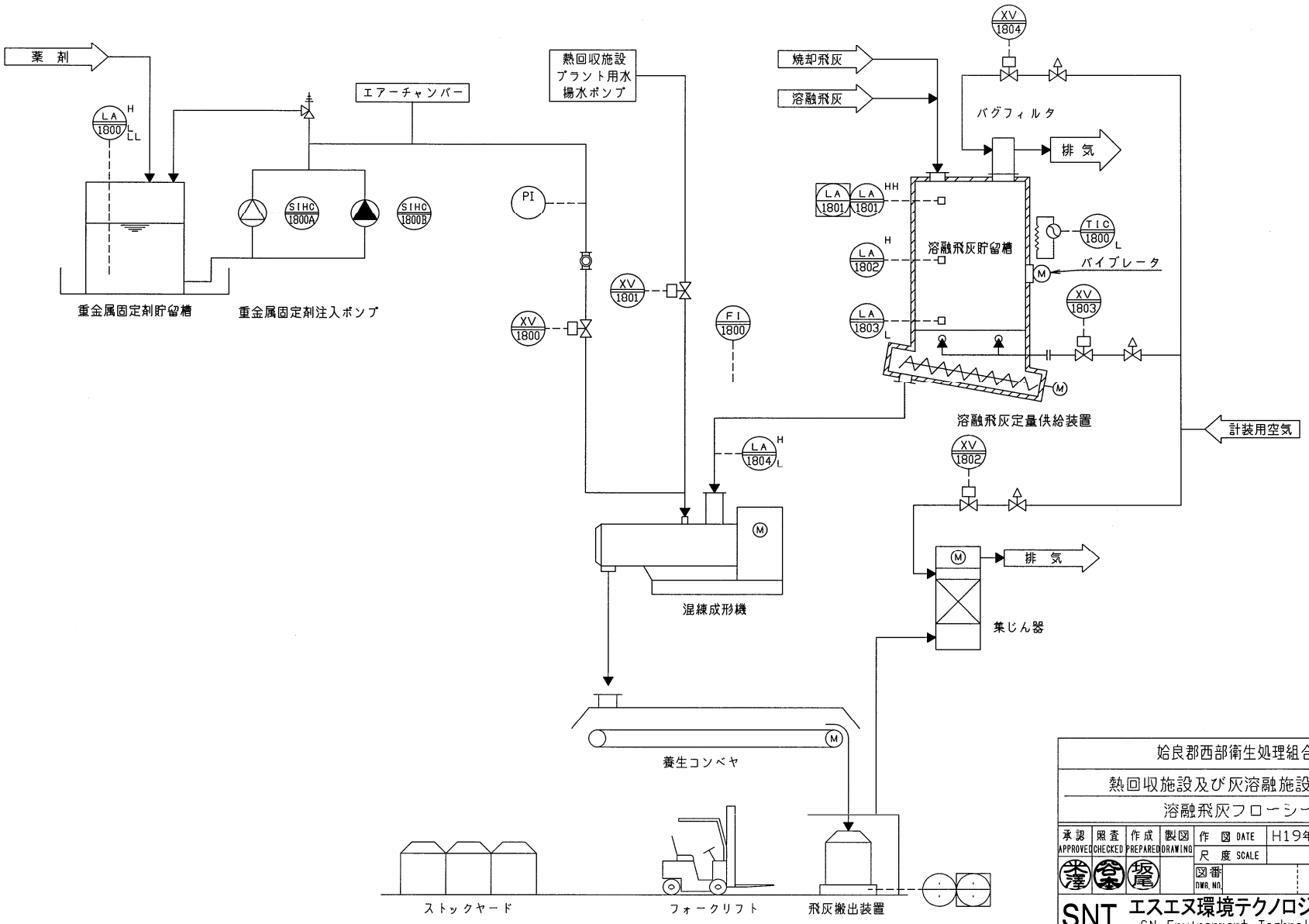

始良郡西部衛生処理組合 殿

熱回収施設及び灰溶融施設整備工事

溶融飛灰フローシート

承認 APPROVED	照査 CHECKED	作成 PREPARED	製図 DRAWING	作図 DATE	H19年 8月 日	REV
栄澤	登本	髭尾		尺度 SCALE	−	△
				図番 DWG. NO.	23	

SNT エスエヌ環境テクノロジー株式会社
SN Environment Technology CO., LTD.